PEUGEOT

# Dijon

## Cyclonic vacuum cleaner

PV-C672

OWNER´S MANUAL

# Contents

## Index


Product installation . . . . . 3

Product use . . . . . 7

Cleaning and maintenance . . . . . 9

Precautions . . . . . 14

Troubleshooting . . . . . 16

Product specifications . . . . . 18

Exploded view . . . . . 21

Warranty . . . . . 23

# Product installation

## Unpacking

Open the package, remove the foam padding, remove all the equipment and materials inside, grab the vacuum cleaner, take it out of the box, and remove the plastic bag.

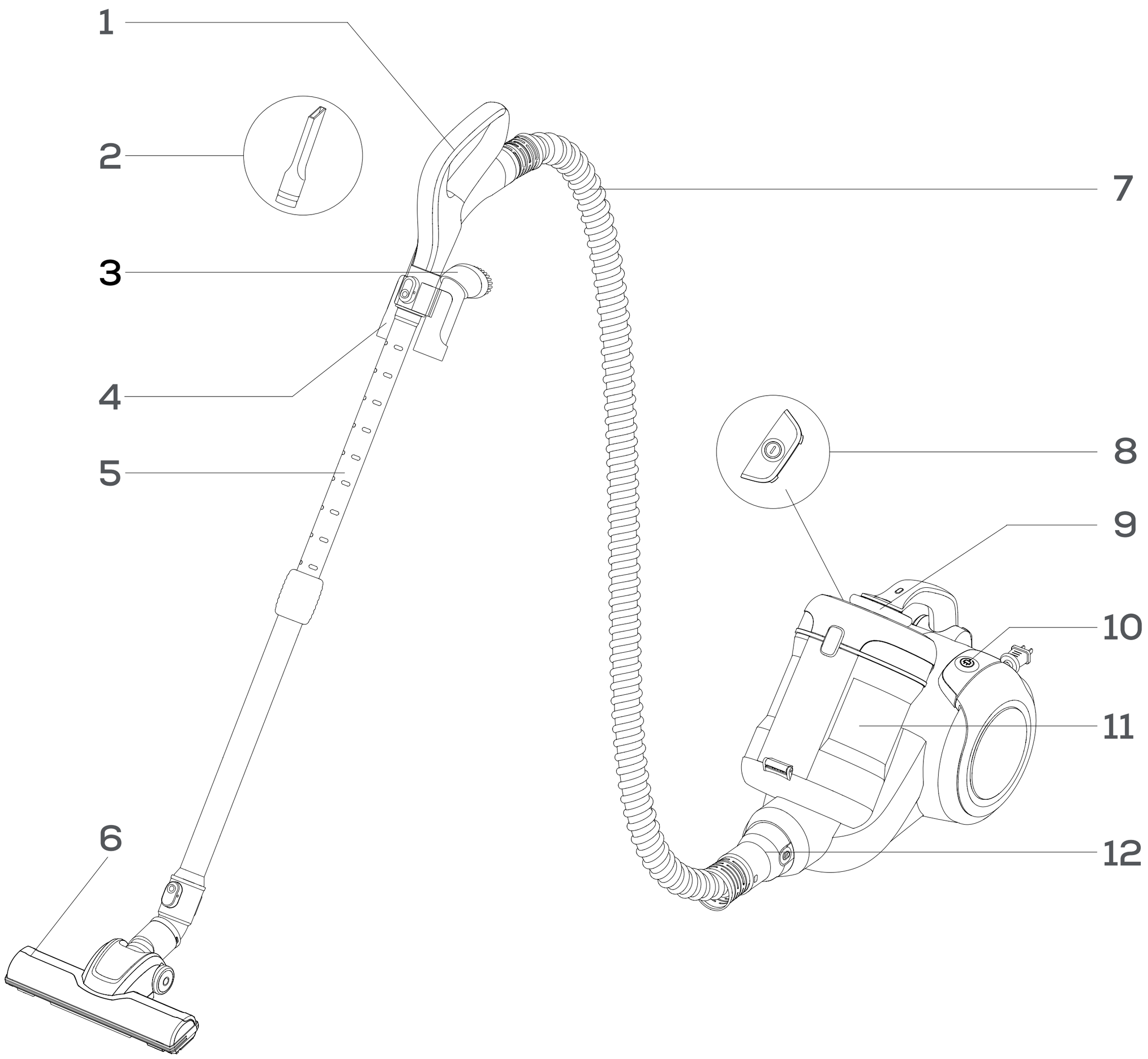


1. Handle body assembly
2. Flat suction
3. Round brush
4. Small accessory hanger
5. Telescopic tube
6. Floor brush
7. Hose assembly
8. Switch button
9. Dust cup handle
10. Take-up button
11. Dust cup
12. Main straw

# Packing details

| Name | Host | Hose assembly | Flexible tube | Handle body assembly |
|---|---|---|---|---|
| **Quantity** | 1 | 1 | 1 | 1 |
| **Round brush** | flat suction | floor brush | accessory hanger | instructions for use |
| **1** | 1 | 1 | 1 | 1 |

# Whole machine installation

Accessory installation:

Connecting the hose assembly to the main unit
1. When installing the hose assembly, hold the main suction pipe, align it with the air nlet of the vacuum cleaner and insert it vertically to the bottom until it locks. (Picture 1)
2. To remove the hose assembly, press and hold the main suction tube release button, then pull it out. (figure 2). When the handle body assembly is connected to the telescopic tube, please insert the telescopic tube into the handle body assembly, you will hear a "click" sound, and the telescopic tube will not fall off when you pull it back, indicating that it is locked (image 3).

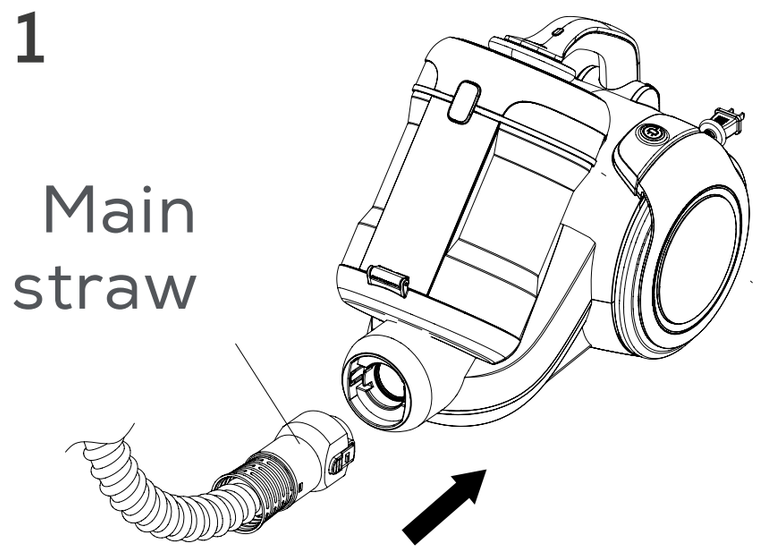


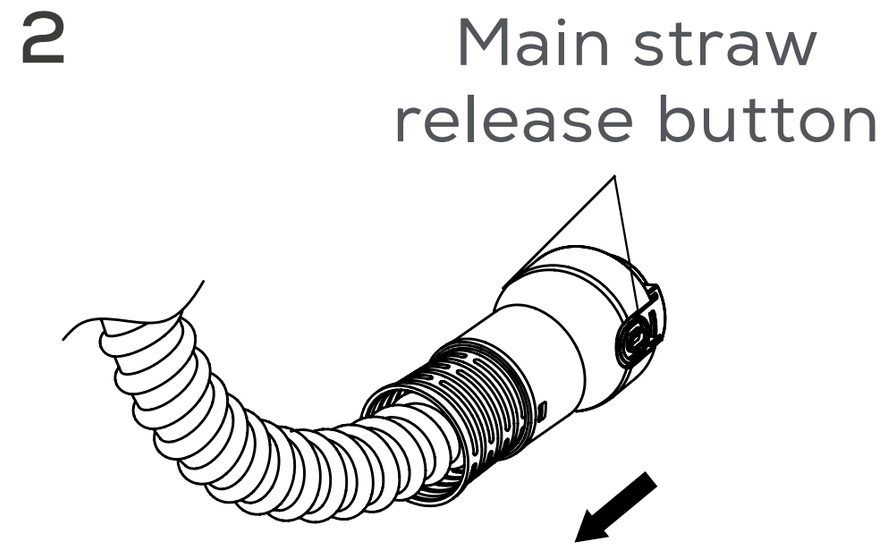


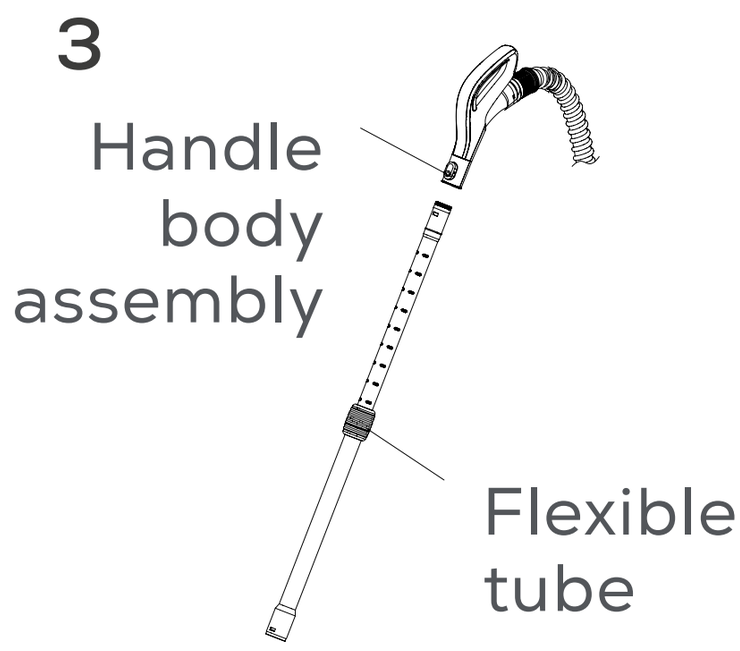

When the handle body assembly is connected with the round brush and the flat suction, please insert the round brush and the flat suction into the handle body assembly and insert it tightly. (Figure 4). When the telescopic tube is connected to the floor brush, please insert the telescopic tube into the elbow of the floor brush or carpet brush, if you hear a crisp "click" sound, pull the floor brush or the carpet brush back and it does not fall off, indicating that it has been installed. lock (Figure 5). When the telescopic tube is connected with the round brush and the flat suction, please insert the round brush and the flat suction into the telescopic tube, and pull the round brush and the flat suction in reverse, indicating that it is locked (Image 6).

5

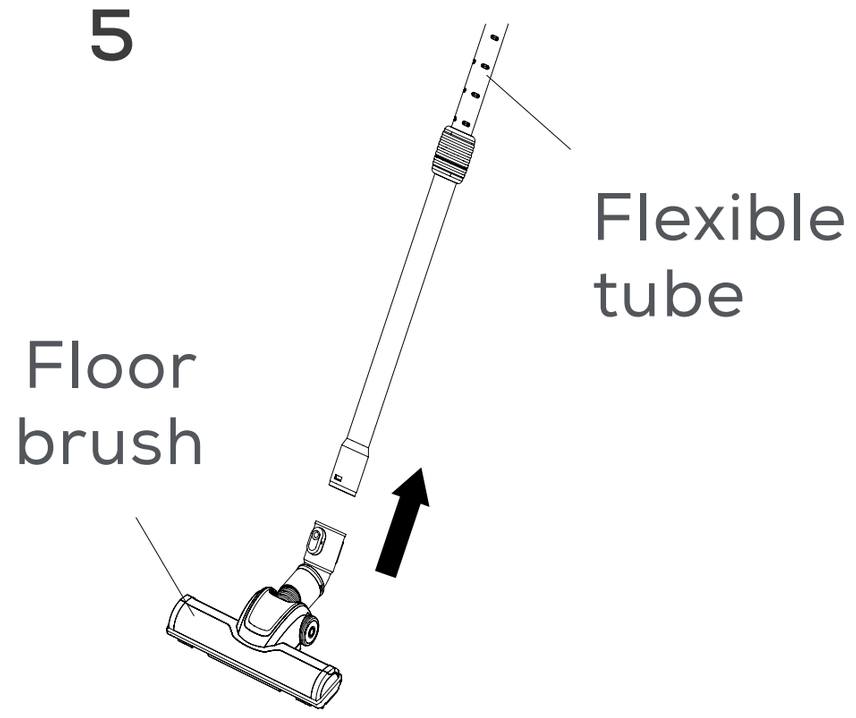


6

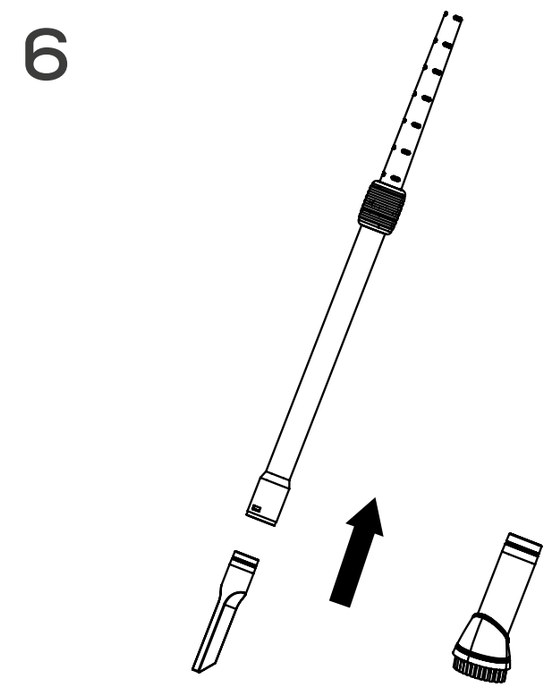


7

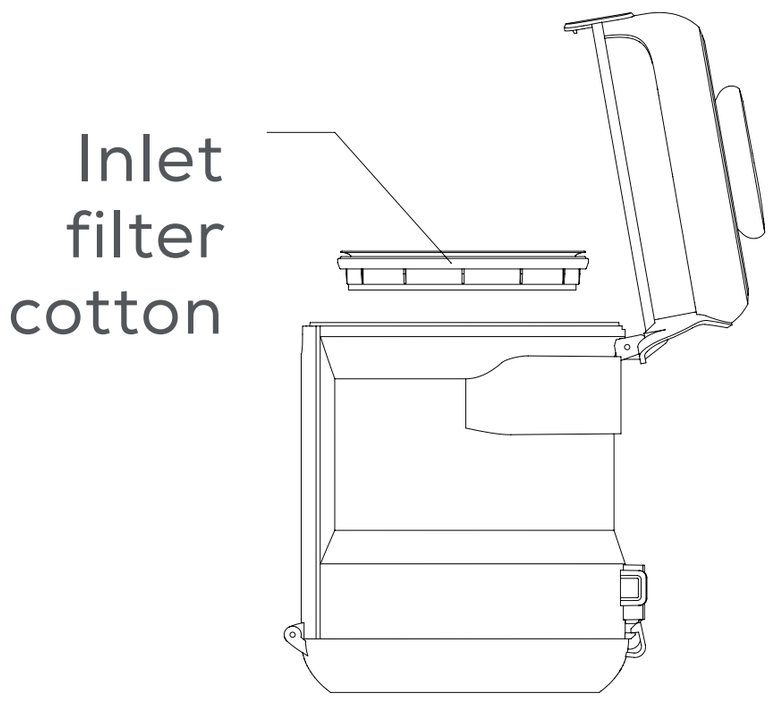


8

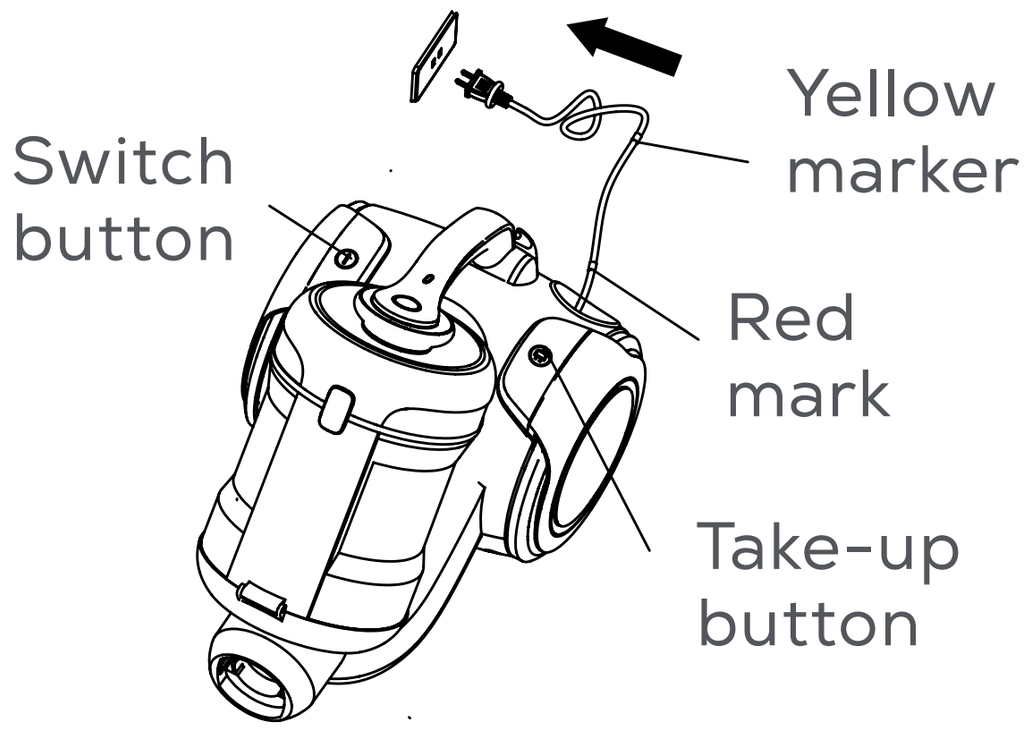


Note:

1. Before use, please note that the dust cup assembly should be installed well to ensure that the dust cup inlet filter cotton is in the dust cup. (Picture 7)
2. Before inserting the power cord plug into the power outlet, make sure that the input voltage is 220V, and keep the power plug and hands dry. When using with the power cord pulled out, pull the power cord out. The power cord can be pulled out to the length of the yellow mark, and it is strictly forbidden to exceed the red mark. (Figure 8)

# Product use

## Start / Stop

Turn on the whole machine, insert the plug into the power outlet, and press the switch button to control the vacuum cleaner to start or stop (figure 8). The attached floor brush can be used to vacuum floors or carpets (pictures 9, 10).

9

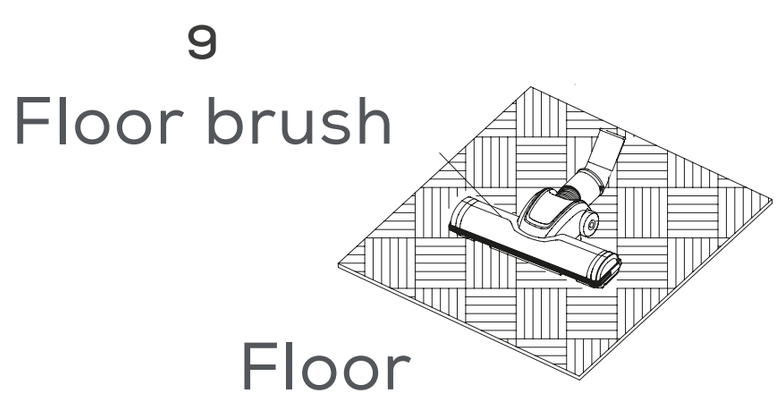


10

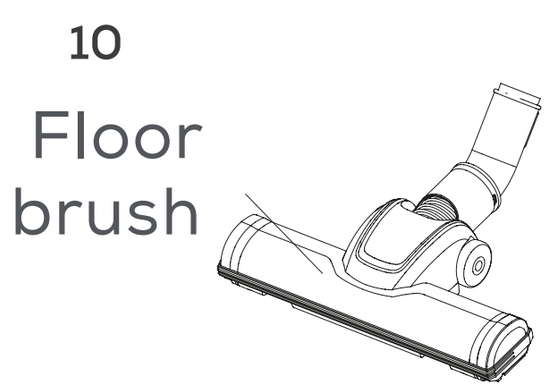


11

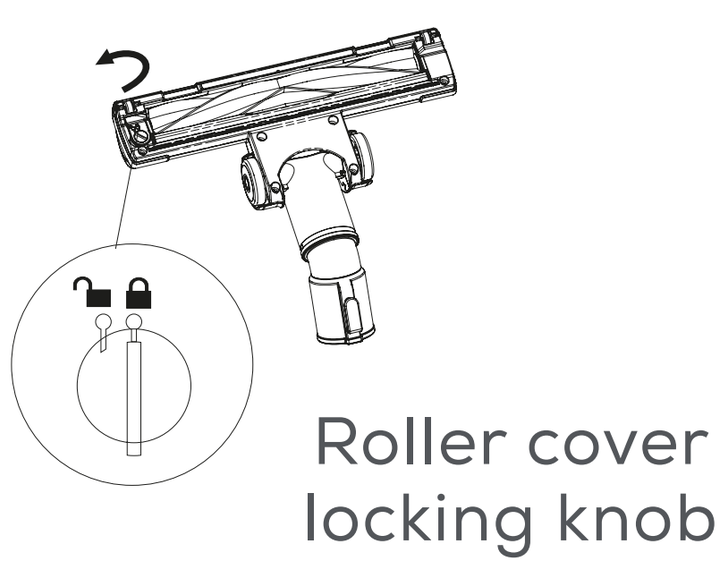


12

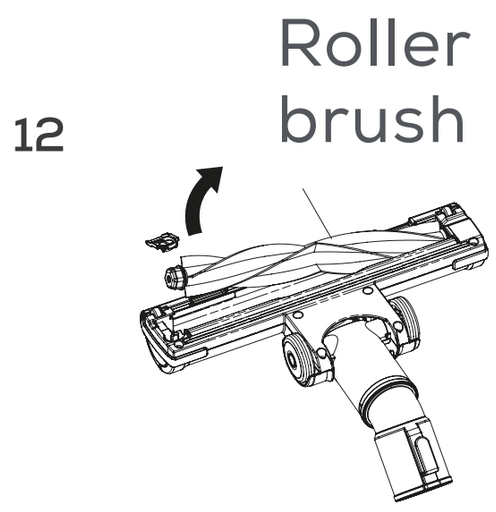


Note:

1. The floor brush can be used for carpet dust removal. Before removing the carpet, turn over the bottom of the floor brush and use a coin or a flat-blade screwdriver to rotate the locking knob from 🔒 to 🔓 position. The cover is removed, and the brush is removed from the brush cavity (pictures 11, 12).

2. When using the floor brush to clean small spaces in low places such as coffee tables and sofas, you need to press down the telescopic tube to straighten the floor brush and the handle body and lay it flat on the ground before cleaning, Otherwise, the angled handle body can easily scratch your furniture. Use a round brush to clean furniture, lampshades, bookshelves, etc. (figure 13). The flat suction can be used to clean the corners, stairs, furniture gaps, heat sinks of home appliances, etc. (figure 14, 15). After the whole machine is stopped, press the switch button to stop the vacuum cleaner from working (figure 16).

13

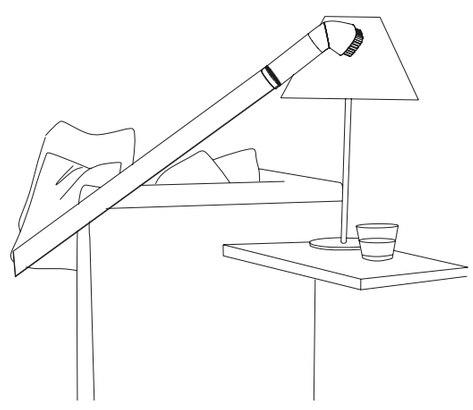

14

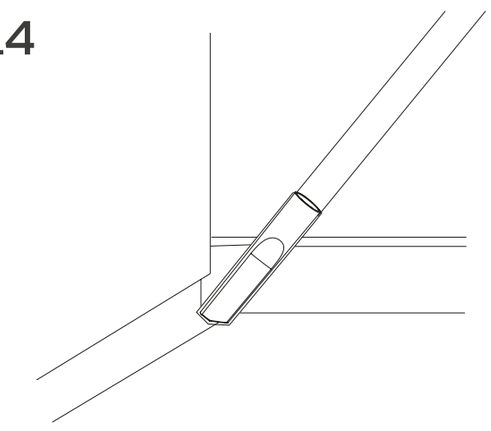

15

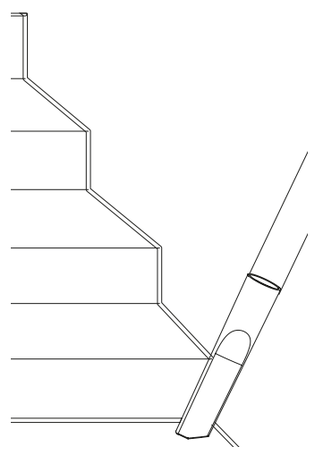

16

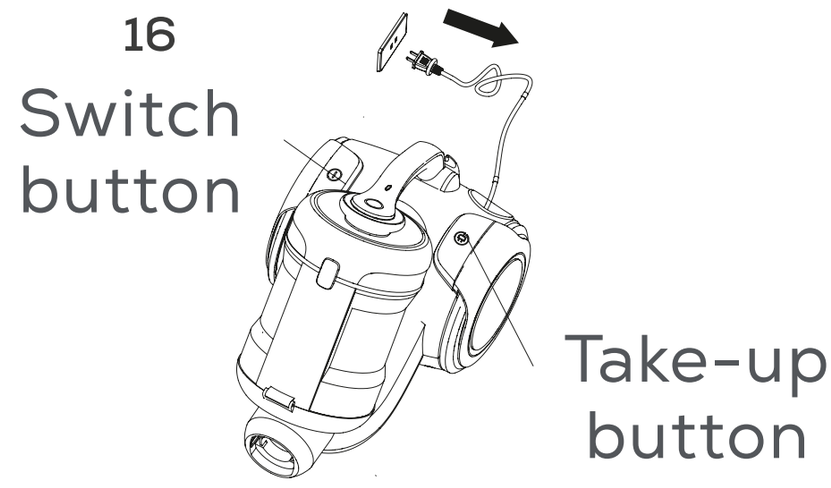


## Rewind the power cord

Unplug the plug from the socket and press the power cord retraction button on the rear of the vacuum cleaner to fully retract the power cord into the body (figure 16).

## Machine storage

Hang the hook of the floor brush elbow in the hook slot at the rear of the body. This model cannot be erected (figure 17).

17

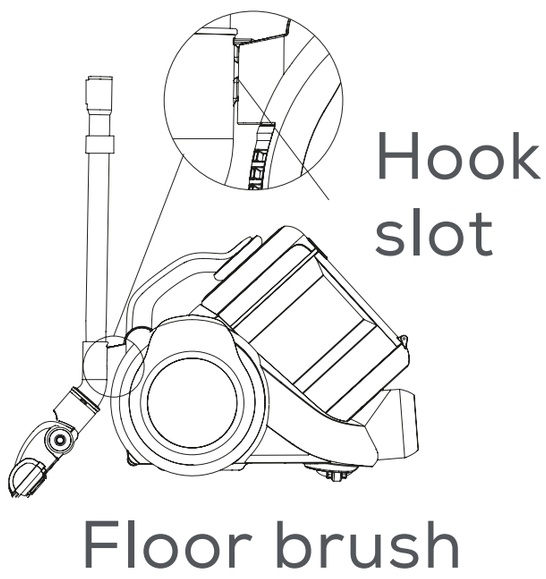


18

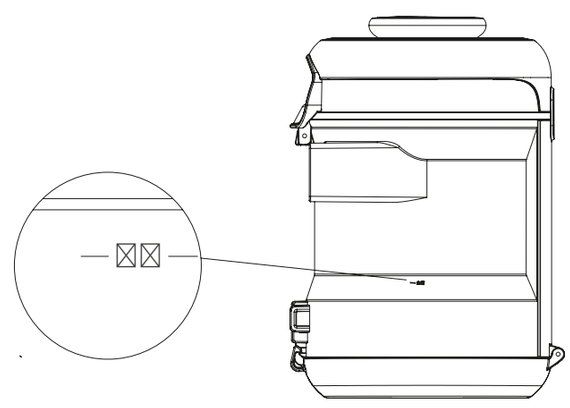

# Cleaning and maintenance

## Cleaning indicator function

When the dust accumulation of the dust cup of the whole machine exceeds the dust-full line or the red light of the dust-full indicator light of the whole machine is on, the dust should be poured in time to clean the dust cup and filter parts (figure 18, 19).

19

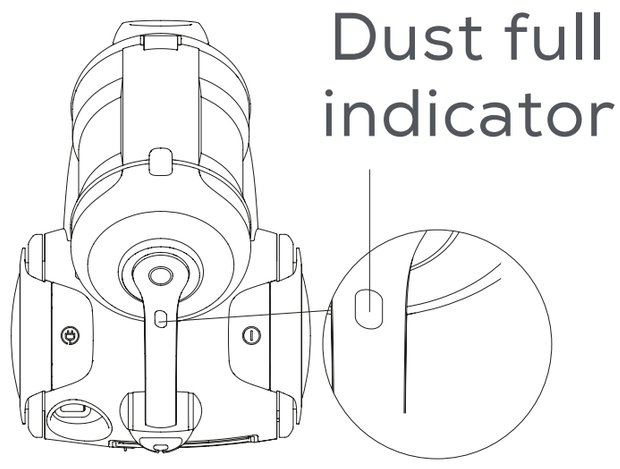


20

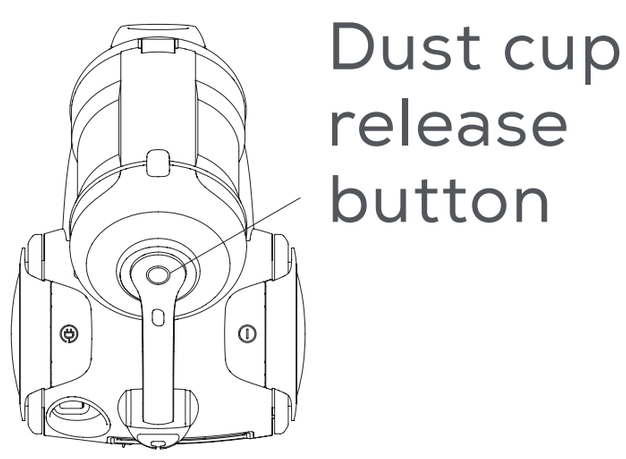


## Cleaning the dust cup assembly

1. Press the dust cup release button to remove the dust cup assembly from the machine (figure 20).
2. Press the left and right sides of the dust cup bottom cover locking block at the same time with your hands to open the dust cup bottom cover and pour out the dust (picture 21).
3. After cleaning the dust, re-fix the dust cup assembly.
4. Press the arrow indicating the release button of the dust cup upper cover, and push up the dust cup upper cover at the same time (fig. 22). Take out the air inlet filter cotton and filter assembly (fig. 23). The filter assembly and dust cup are

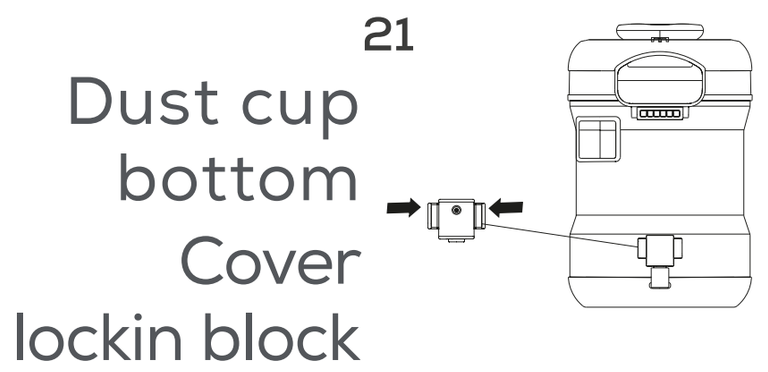

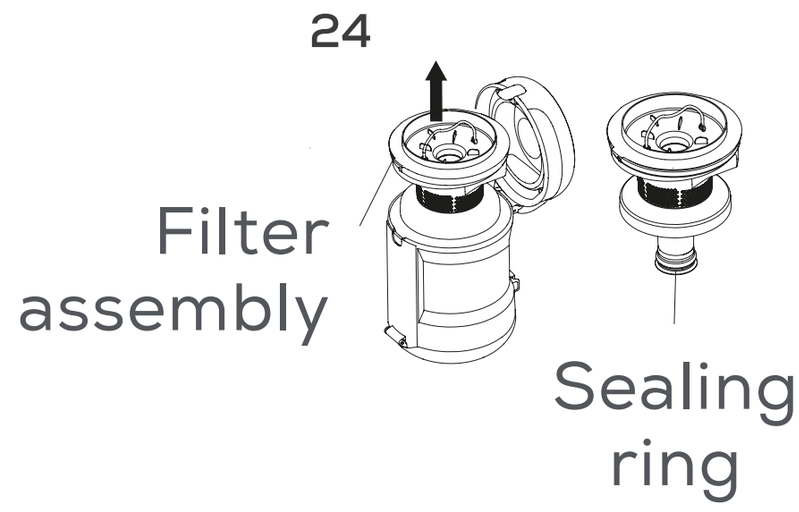


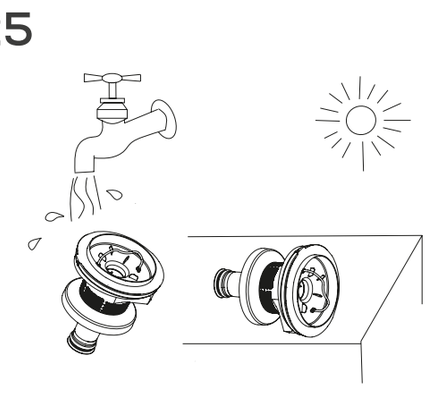


available. Rinse with water, dry it after cleaning and put it back in reverse order (figure 24, 25).

Note:

1. The annular sealing ring at the bottom of the filter assembly cannot be lost, please install it by yourself after falling off.

2. When installing the filter assembly back into the dust cup, align the large and small snap rings of the filter assembly with the large and small tabs of the dust cup (figure 26).

## Clean the air inlet/outlet filter assembly

1. Press the arrow indicating the release button of the dust cup upper cover, and push up the dust cup upper cover at the same time to separate the dust cup from the air inlet filter cotton (figures 22, 23).
2. Use Push the release button of the air outlet plate to the right to take out the air outlet Hypa assembly (figure 28, 29).
3. Open Clean the the air air inlet outlet, filter cotton and Hypa, beat the dust with your hands, remove the moisture and then dry it (figure 27).

4 . After cleaning, put them back in reverse order (figure 30).

26

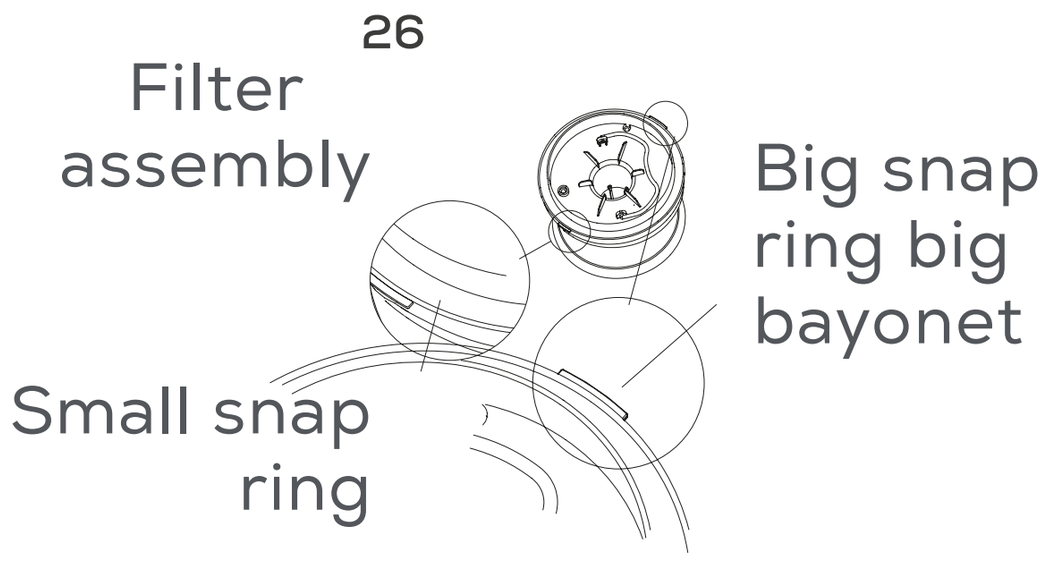

27

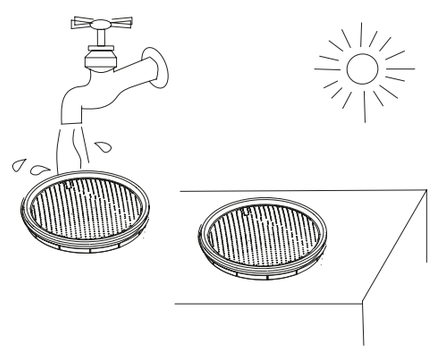

28

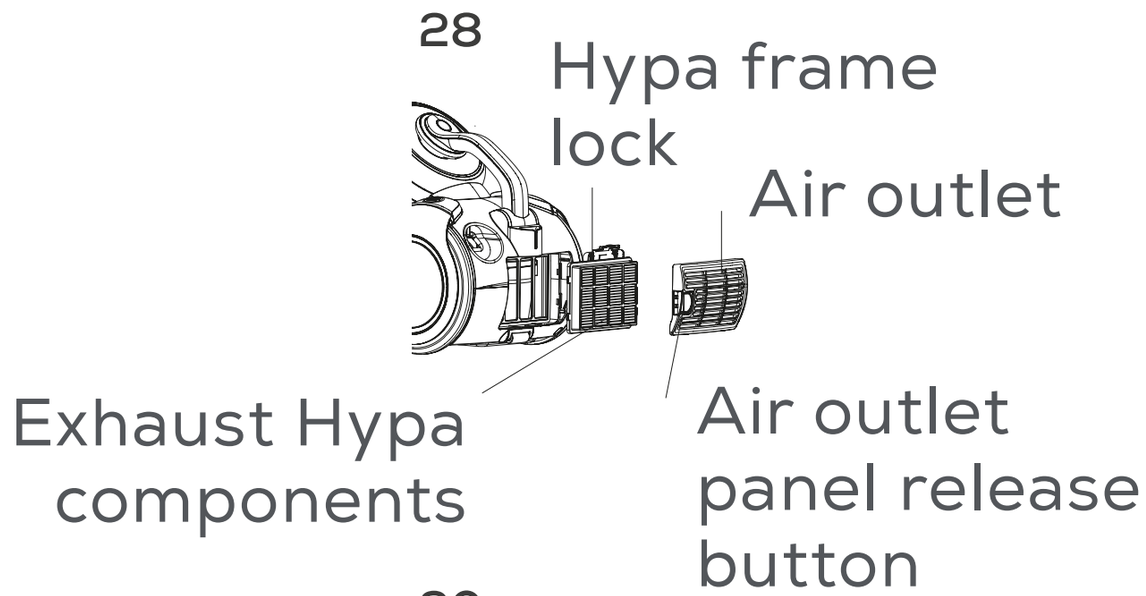


29

30

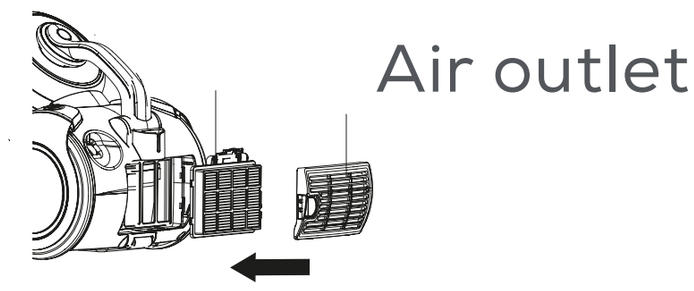


31

Notes:

1. Disconnect power before cleaning filter assembly.

2. Air inlet filters and Hypa are available from vacuum cleaner sellers.

3. During the cleaning process of Hypa, the sealing strip on the Hypa frame should not be discarded. The sealing strip is located in the edge groove of the Hypa frame (fig. 31).

4. It is recommended to clean the air inlet filter once every 3 months.

# Replacing the air inlet/outlet filter assembly

Replacing the air inlet filter
1. Press the arrow
indication of the release button on the dust cup upper cover, and simultaneously push
up the dust cup upper cover to separate the dust cup from the air inlet filter cotton (fig. 22, 23).
2. Replace the air inlet filter with a new one.
3. Cover the dust cup upper cover.

# Replacing the air outlet filter assembly

1. Push the release button of the air outlet plate to the right to open
the air outlet plate. (figure 32).
2. After opening the air outlet plate, hold the Hypa frame lock with your hand to take out the Hypa.
3. Replace New Hypa assembly.
4. Cover the air outlet (figure 33).

32

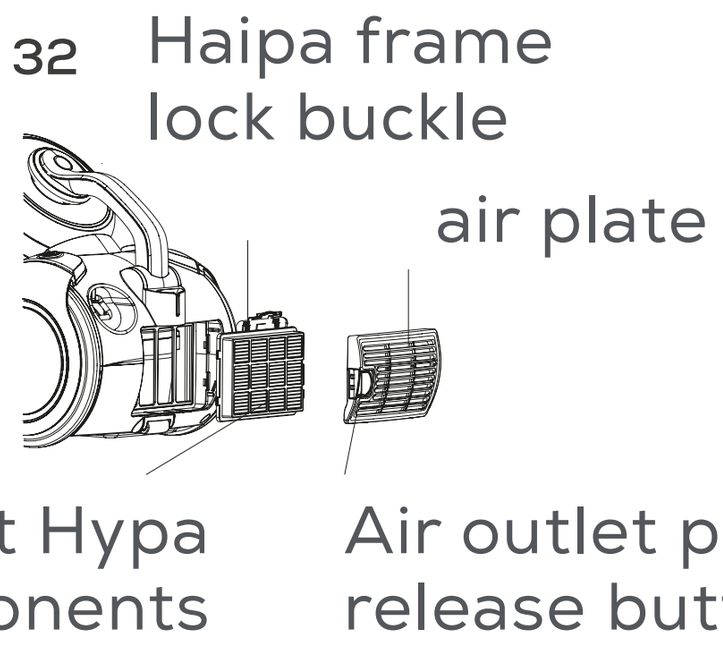


33

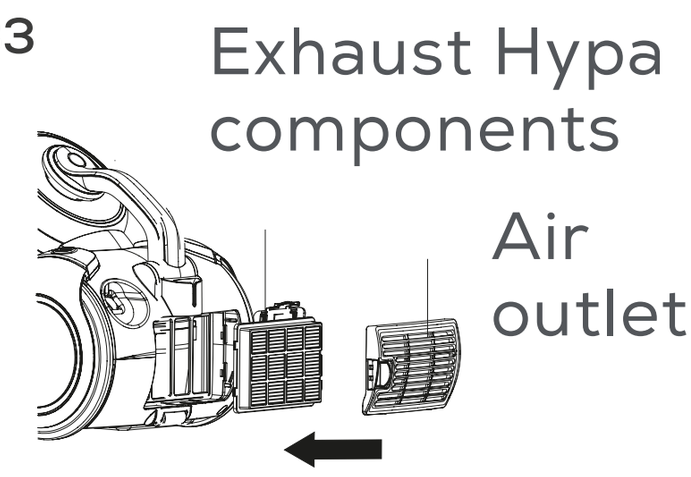

34

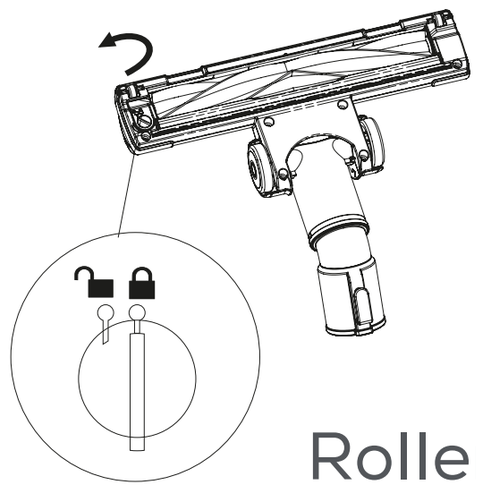


35

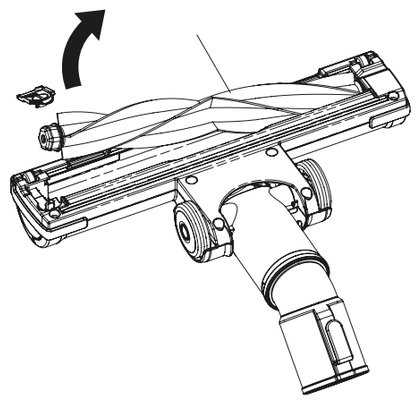


## Floor cleaning brush

When the roller brush is entangled with too long fibers (such as hair), it needs to be cleaned in time for the best use of the floor brush. When cleaning, first use a coin or a flat-blade screwdriver, turn the locking knob from 🔒 to 🔓 according to (fig. 34), remove the roller brush cover, and then remove the roller brush from the roller brush cavity in the direction of (fig. 35). Take it out for cleaning (not washable). After cleaning, install the roller brush in the opposite direction when it was taken out (note that the roller brush is distinguished by the positive and negative directions, and only the correct direction can be installed in place), then replace the roller brush cover, and turn the locking knob from 🔒 to 🔓. The position can be locked.

# Precautions

Before using this machine, please read this instruction manual carefully and keep it for future reference. Please check the machine and accessories to see if they are missing. If there is any missing or question, please contact us in time. Do not disassemble, repair or modify the machine by yourself, so as to avoid failure and danger, or even fire. Do not allow children or persons who are incapacitated or inexperienced to use this product alone. This vacuum cleaner is designed for home use. Do not use outdoors or for commercial purposes.

Please do not use the vacuum cleaner to absorb detergent, kerosene, glass slag, needles, soot, damp dust, sewage, matches and other items. Please do not put the vacuum cleaner too close to fire and other high temperature places. Do not forcibly bend, step on, or pull the hose, and do not continue to use the vacuum cleaner hose after it is broken or damaged. When you need to clean or service the vacuum cleaner and when you are not using the vacuum cleaner, please unplug the power plug, please hold the plug when plugging and unplugging the power cord, do not pull the power cord. When using the vacuum cleaner, be careful not to block the suction port, otherwise it may cause motor failure.

When using the vacuum cleaner, please pay attention to the dust cup. We recommend that you do not vacuum fine powders such as

cement, gypsum powder, flour or sharp building materials, as this may cause damage to the dust cup, blockage, or failure of other critical components. Such damage is not covered by the warranty.

When cleaning the vacuum cleaner, be sure to unplug the power plug, cut off the power supply of the main unit, use a damp cloth with water or neutral detergent, do not use gasoline, banana water, etc., otherwise the shell will crack or fade. If the power cord is damaged, it must be replaced and repaired by the manufacturer, its maintenance department or similar professionals in order to avoid danger. After cleaning, the filter must be completely dry before use.

# Troubleshooting

Before entrusting repairs to a repair department, please check the following points.

| Fault | Possible reason | Solution |
|---|---|---|
| Can not act | Whether the power plug is firmly inserted in the socket, unplug the plug and insert the socket again | Re-unplug into the socket |
| Reduced suction | Dust cup full of dust | Clean the dust cup |
| | Filter assembly is full of dust | Clean the air inlet filter cotton at the air inlet or the Hypa at the air outlet of the rear cover |
| | Filter assembly is full of dust | Clean the air inlet filter cotton at the air inlet or the Hypa at the air outlet of the rear cover |
| | The filter element is covered with dust such as long hair, fluff, etc. | Clean the filter element |
| | Garbage adhering to the hose or suction port | Remove adhering rubbish |
| | Paper or fluff clogged in the filter element mesh | Pieces of paper or fluff clogged in the filter element mesh hole |

| | | |
|---|---|---|
| The power cord cannot be fully reeled | The power cord may be on the side of the cord reel | Pull the power cord out a section and re-wind it |
| The power cord cannot be pulled out | The power cord may be tangled | Press the take-up button to reciprocate the power cord in or out |

*If the power cord is damaged, it must be replaced by the maintenance point designated by the manufacturer because special tools are required.

# Product specifications

| | |
|---|---|
| Machine model | PV-C672 |
| Rated voltage | 220V |
| Rated frequency | 50Hz |
| Rated input power | 1200W |

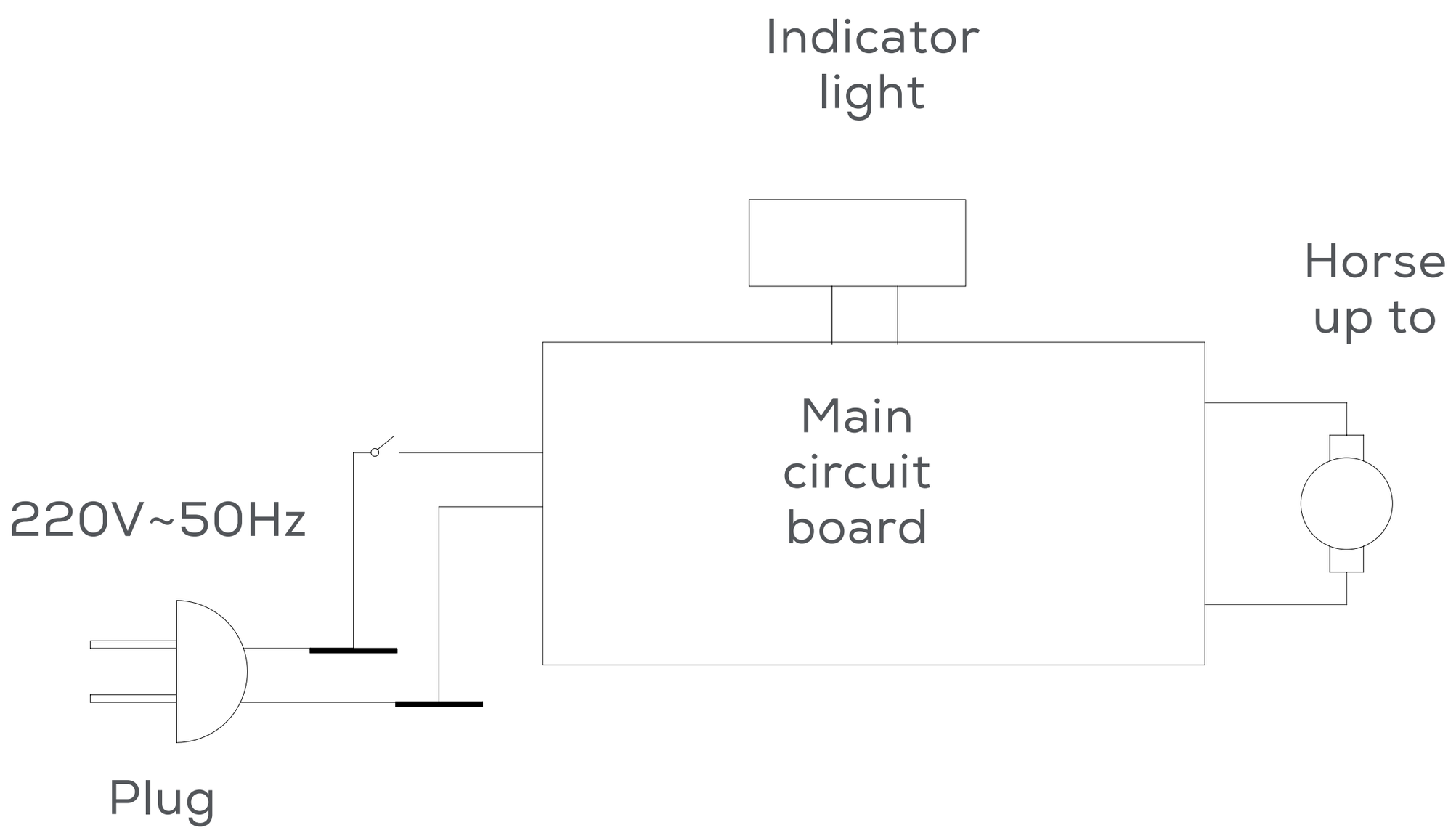

# Name and content of hazardous substances in the product

| Part Name | Harmful materials | | |
|---|---|---|---|
| | Lead (Pb) | HG (Hg) | Cadmium (Cd) |
| Circuit board components | X | o | o |
| power cable | X | o | o |
| motor | o | o | o |
| switch | o | o | X |
| shell | o | o | o |
| Other accessories | o | o | o |

| Part Name | Hexavalent chromium (Cr(ÿ)) | Polybrominated biphenyls (PBB) | Polybrominated diphenyl ethers |
|---|---|---|---|
| Circuit board components | o | o | o |
| power cable | o | o | o |
| motor | o | o | o |
| switch | o | o | o |
| shell | o | o | o |
| Other accessories | o | o | o |

This form is prepared according to the provisions of SJ/T11364.

o: Indicates that the content of this hazardous substance in all homogeneous materials of this part is below the limit requirement specified in GB/T26572.

X: Indicates that the content of the hazardous substance in at least one homogeneous material of the part exceeds the limit requirement specified in GB/T26572.

# Exploded view

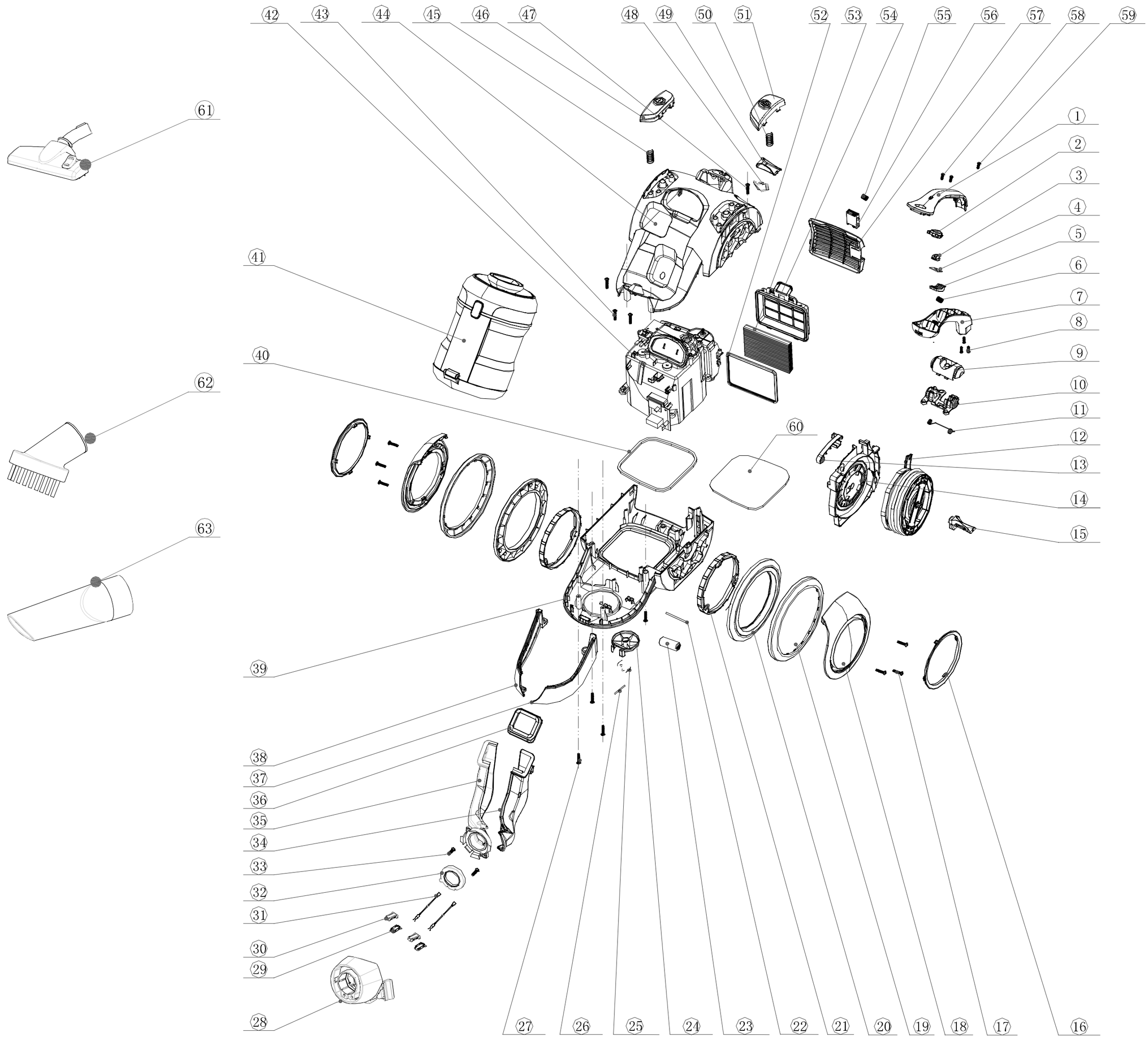


1. Handle cover
2. Handle botton
3. Pilot lamp cover
4. PCB
5. Handle closing piece
6. The spring of handle closing piece
7. Handle body
8. Screw
9. Handle shaft
10. Handle shaft cover
11. The spring of handle closing piece
12. Rewinder assembly
13. Pressure lever
14. Reel seat
15. Cord outlet window
16. Big wheel insert
17. Screw
18. Big wheel cover
19. Big wheel
20. Bull wheel
21. Big wheel axle nog
22. Roller shaft
23. Roller assembly
24. Small roller body
25. Small roller core

26. Roller shaft
27. Screw
28. Mouth block
29. Plug groove
30. Cover of plug groove
31. Contact chip lead assembly
32. Sucker mouth sealing ring
33. Screw
34. Air outlet tube-left
35. Air outlet tube-right
36. Blow tube seal
37. Left decoration of base
38. Right decoration of base
39. Base
40. Base sealing ring
41. Dust cup assembly
42. Motor cover assembly
43. Screw
44. The middle frame
45. Switch botton spring
46. Switch botton
47. Screw
48. Dismantled parts
49. Outlet box rand
50. Line botton spring
51. Line botton
52. Seal of hepa frame
53. Hapa paper
54. Hepa frame
55. The spring of the air outlet plate closing piece
56. Air outlet plate closing piece
57. Air outlet plate
58. Screw
59. Screw
60. Base silencing cotton Combination floor brush
61. Round brush
62. Crevice brush.

# Warranty

This product is under warranty for one (1) year from the date of purchase, as long as the proof of purchase is submitted, the product is in perfect physical condition, and it has been given proper use, as explained in this instruction manual.

The warranty will not cover the following situations:

• The product has been used for purposes other than those intended for it, misused, beaten, exposed to moisture, immersed in liquid or corrosive substances, as well as any other fault attributable to the customer.

• The product has been disassembled, modified, or repaired by persons, not authorised by the authorized Technical Support Service of Peugeot Smart Living.

• Faults deriving from the normal wear and tear of its parts, due to use.

The warranty service covers every manufacturing defects of your appliance for one 1 year, based on current legislation, except consumable parts. In the event of misuse, the warranty will not apply.

If at any moment you detect any problem with your product or have any doubt, do not hesitate to contact Peugeot Smart Living Technical Support Service in our web site:
www.peugeot-smartliving.com

PEUGEOT

Spirit of Ingenuity

www.peugeot-smartliving.com

The Peugeot logo is a trademark
of Etablissements Peugeot Frères SA.
Used under license.

PEUGEOT

# Dijon

## Aspiradora ciclónica

PV-C672

MANUAL DE USUARIO

# Contenidos

## Índice


Instalación del producto · · · · · · · · · · · · · · · · · · 3

Uso del producto · · · · · · · · · · · · · · · · · · · · · · · · · 7

Limpieza y mantenimiento · · · · · · · · · · · · · · · · 9

Precauciones · · · · · · · · · · · · · · · · · · · · · · · · · · · 14

Solución de problemas · · · · · · · · · · · · · · · · · · · · 16

Especificaciones del producto · · · · · · · · · · · · 18

Vista explotada · · · · · · · · · · · · · · · · · · · · · · · · · · · 21

Garantía · · · · · · · · · · · · · · · · · · · · · · · · · · · · · · · 23

# Instalación del producto

## Desembalaje

Abra el paquete, retire el relleno de goma espuma, saque todo el equipo y materiales del interior, tome la aspiradora, sáquela de la caja y retire la bolsa de plástico.

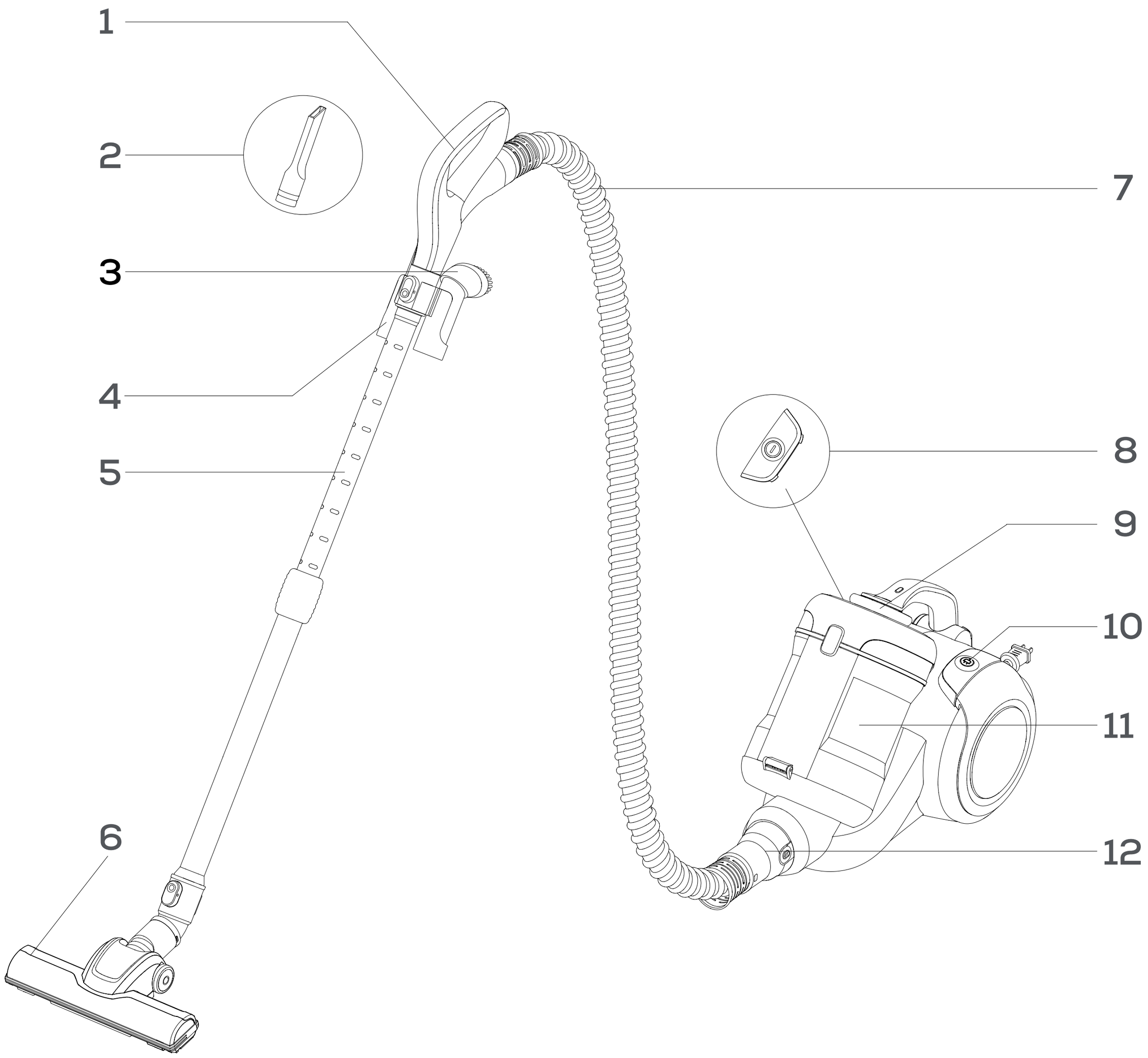


1. Ensamble del cuerpo del mango
2. Succionador plano
3. Cepillo redondo
4. Percha de accesorio pequeño
5. Tubo telescópico
6. Cepillo de suelo
7. Ensamble de manguera
8. Interruptor
9. Mango del depósito de polvo
10. Botón de retracción
11. Depósito de polvo
12. Tubo principal

# Detalles del embalaje

| Nombre | Unidad principal | Ensamble de man-guera | Tubo Flexible | Ensamble del Cuerpo del Mango |
|---|---|---|---|---|
| **Cantidad** | 1 | 1 | 1 | 1 |
| **Cepillo redondo** | Succio-nador plano | Cepillo de suelo | Percha de accesorio | Instrucciones de uso |
| **1** | 1 | 1 | 1 | 1 |

# Instalación completa de la máquina

Instalación de accesorios:

Conectar el ensamblaje de la manguera a la unidad principal

1. Al instalar el ensamblaje de la manguera, sostenga el tubo principal de succión, alínealo con la entrada de aire de la aspiradora e insértelo verticalmente hasta el fondo hasta que se bloquee. (Imagen 1)

2. Para quitar el ensamblaje de la manguera, presione y mantenga presionado el botón de liberación del tubo principal de succión, luego tire de él hacia afuera (figura 2). Cuando el ensamblaje del cuerpo del mango está conectado al tubo telescópico, inserte el tubo telescópico en el ensamblaje del cuerpo del mango, escuchará un sonido de "clic" y el tubo telescópico no se

soltará al tirar de él hacia atrás, lo que indica que está bloqueado (imagen 3).

1

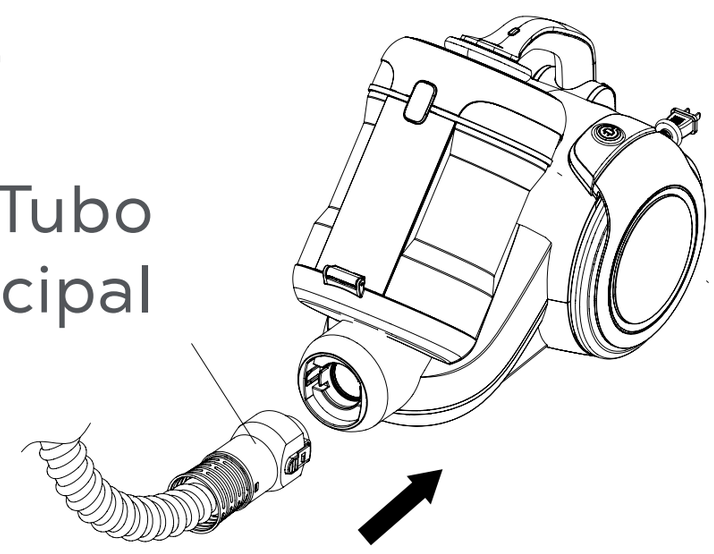


2

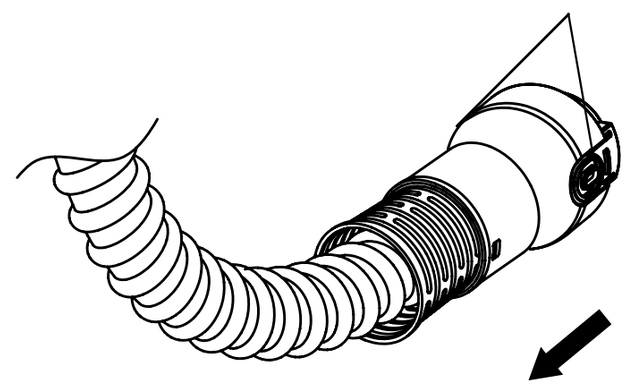


3

4

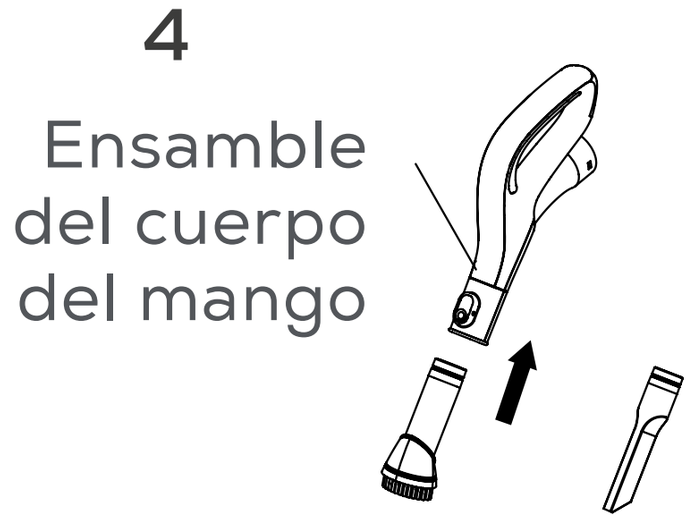


Cuando el ensamble del cuerpo del mango está conectado con el cepillo redondo y el succionador plano, por favor, inserte el cepillo redondo y en el ensamble del cuerpo del mango firmemente. (Figura 4). Cuando el tubo telescópico está conectado al cepillo de suelo, por favor, inserte el tubo telescópico en el codo del cepillo de suelo o cepillo para alfombras, si escucha un sonido nítido de "clic", tire del cepillo de suelo o el cepillo para alfombras hacia atrás y no se soltará, lo que indica que ha sido instalado y está bloqueado. (Figura 5). Cuando el tubo telescópico está conectado con el cepillo redondo y el succionador plano, por favor, inserte el cepillo redondo y el succionador en el tubo telescópico, y tire de ambos en sentido contrario, lo que indica que está bloqueado. (Imagen 6).

5

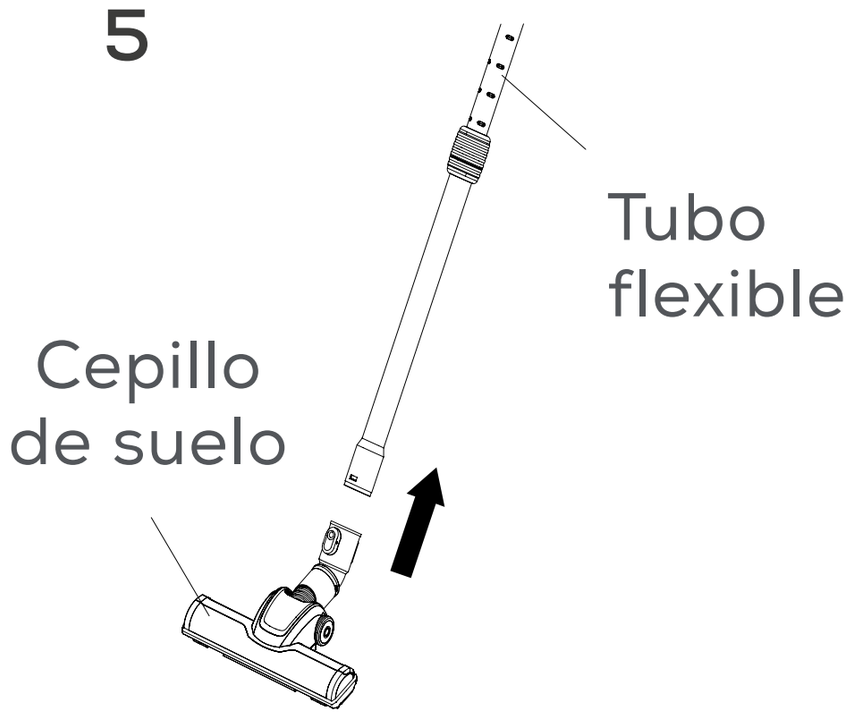


6

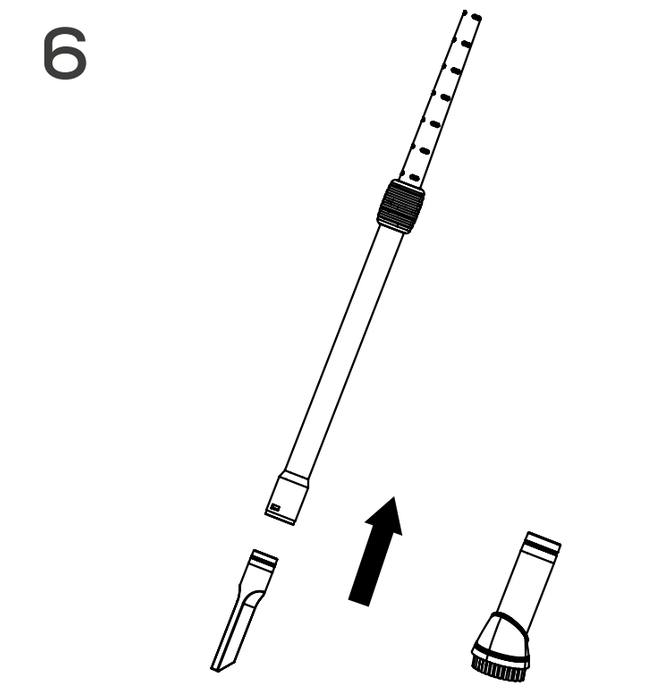


7

8

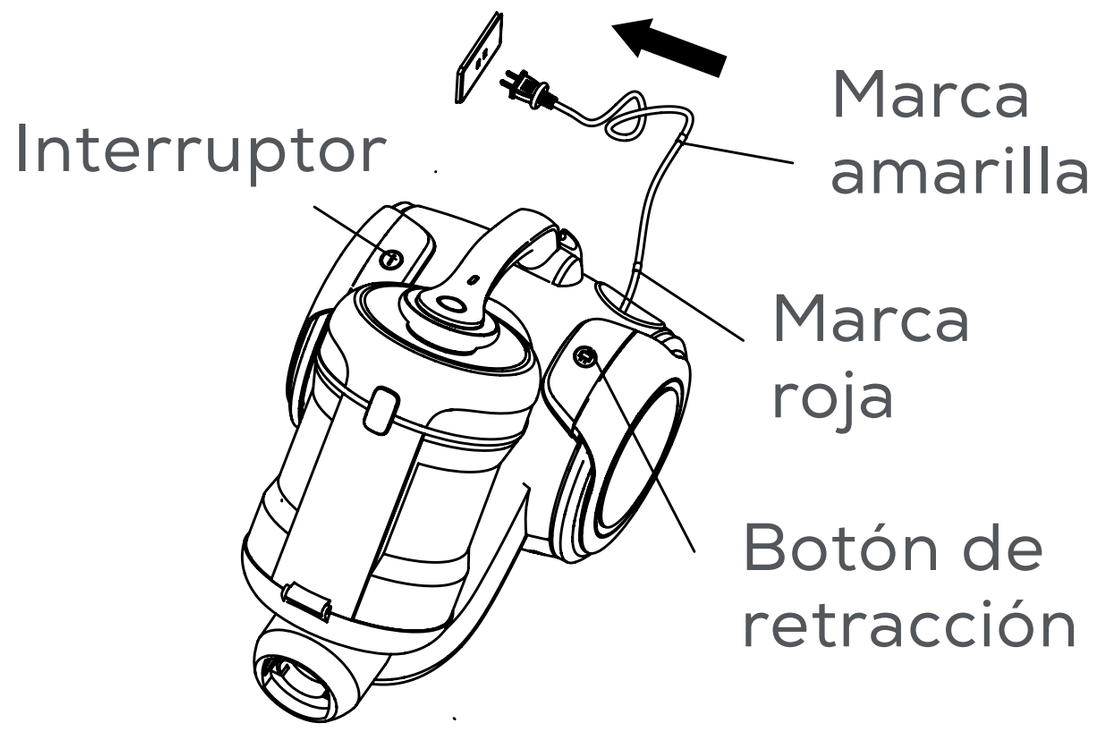


Nota:

1. Antes de usar, tenga en cuenta que el ensamble del depósito de polvo debe estar instalado correctamente para asegurar que el filtro de algodón de entrada esté dentro del mismo. (Imagen 7)

2. Antes de insertar el enchufe del cable de alimentación en el tomacorriente, asegúrese de que el voltaje de entrada sea de 220V y mantenga el enchufe y las manos secos. Al usarlo con el cable de alimentación extendido, tire de él. El cable de alimentación se puede extender hasta la longitud de la marca amarilla, y está estrictamente prohibido exceder la marca roja. (Figura 8)

# Uso del producto

## Inicio / Parada

Encienda la máquina completa, inserte el enchufe en el tomacorriente y presione el botón de encendido/apagado para controlar la aspiradora y hacer que comience o se detenga (figura 8). El cepillo de suelo adjunto se puede utilizar para aspirar suelos o alfombras (imágenes 9, 10).

9

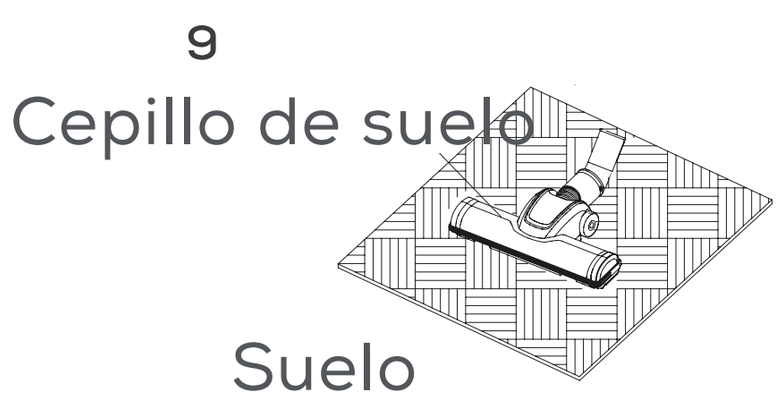


10

11

12

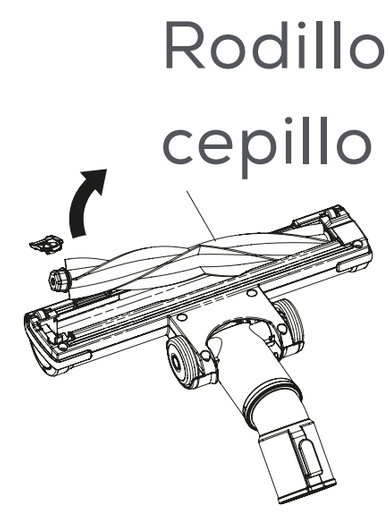


Nota:

1. El cepillo de suelo se puede utilizar para remover el polvo de alfombras. Antes de quitar la alfombra, gire la parte inferior del cepillo de suelo y use un destornillador de punta plana para girar la perilla de bloqueo de la cubierta del rodillo desde la posición 🔒 hasta la posición 🔓. La cubierta se quita y el cepillo se saca de la cavidad (imágenes 11, 12).

2. Al utilizar el cepillo de suelo para limpiar espacios pequeños en lugares bajos como mesas de café y sofás, es necesario presionar hacia abajo el tubo telescópico para enderezar el cepillo y el cuerpo del mango, y colocarlo plano en el suelo antes de limpiar, De lo contrario, el cuerpo del mango inclinado puede rayar sus muebles. Use un cepillo redondo para limpiar muebles, pantallas de lámparas, estanterías, etc. (figura 13). El succionador plano se puede usar para limpiar esquinas, escaleras, espacios entre muebles, etc. (figura 14, 15). Después de que la máquina completa se detenga, presione el botón de encendido/apagado para detener el funcionamiento de la aspiradora (figura 16).

13

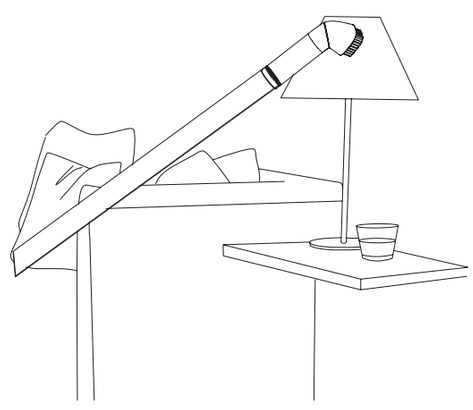

14

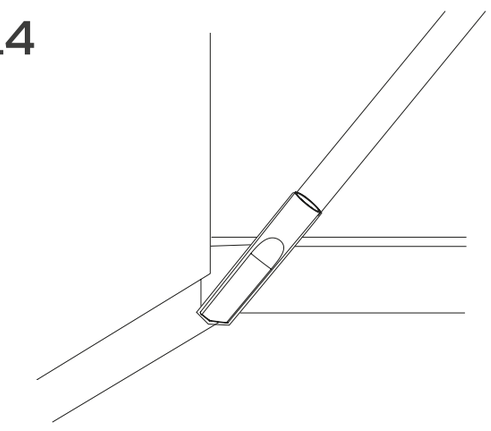

15

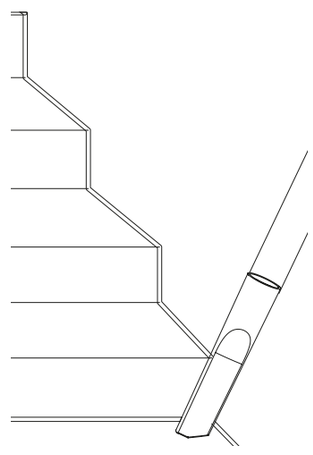

16

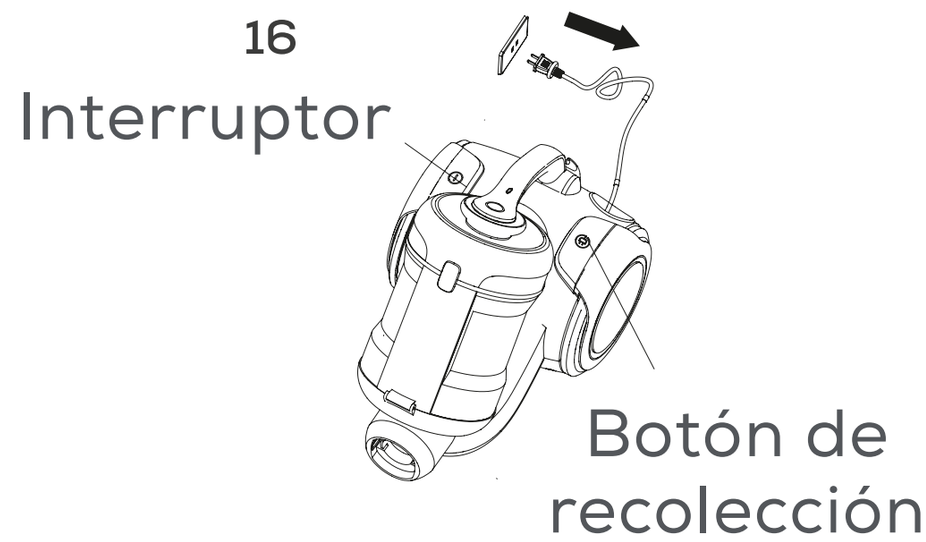


# Retraer el cable de alimentación

Desenchufe el enchufe del tomacorriente y presione el botón de retracción del cable de alimentación en la parte trasera de la aspiradora para enrollar completamente el cable de alimentación dentro del cuerpo (figura 16).

# Almacenamiento de la máquina

Cuelgue el gancho del codo del cepillo de suelo en la ranura del gancho en la parte trasera del cuerpo. Este modelo no puede colocarse en posición vertical (figura 17).

17

18

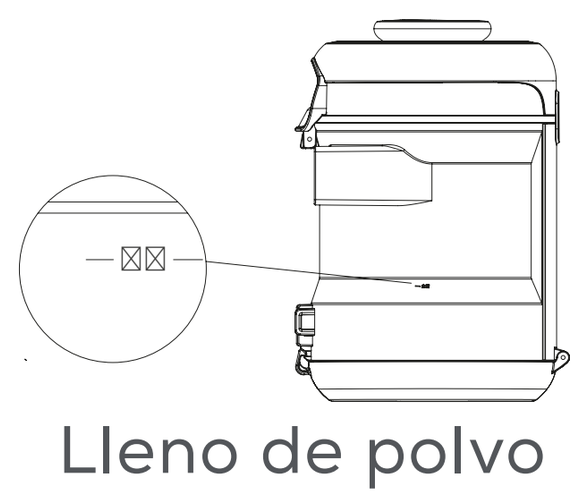

# Limpieza y mantenimiento

## Función del indicador de limpieza

Cuando la acumulación de polvo en el depósito de polvo de la máquina excede la línea de llenado de polvo o la luz roja del indicador de depósito de polvo está encendida, se debe vaciar a tiempo para limpiar el depósito y las piezas del filtro (figura 18, 19).

19

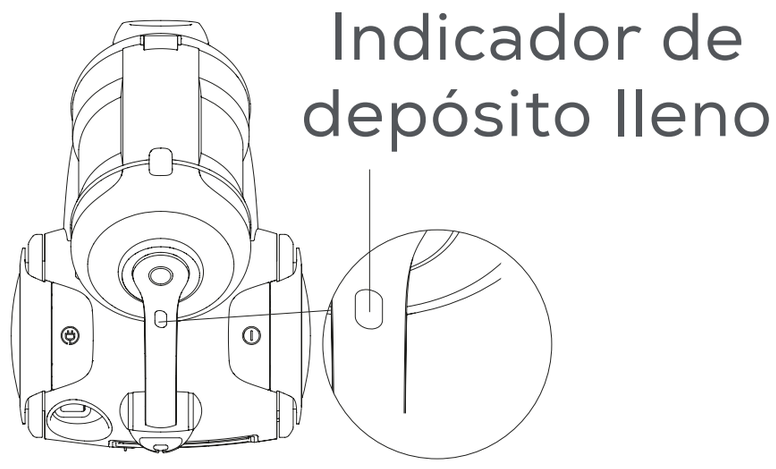


20

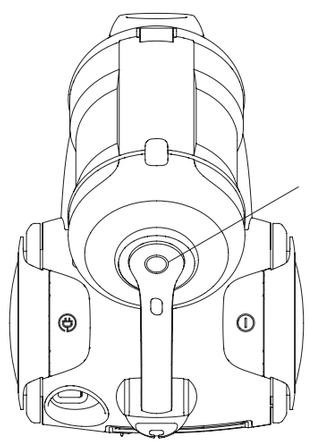


## Limpieza del ensamble del depósito de polvo

1. Presione el botón de liberación del depósito de polvo para retirarlo de la máquina.
2. Presione el lado izquierdo y derecho del bloqueo de la tapa inferior del depósito de polvo al mismo tiempo con las manos para abrir la tapa inferior del depósito de polvo y verter el polvo (imagen 21).
3. Después de limpiar el polvo, vuelva a fijar el ensamble del depósito de polvo.
4. Presione la flecha que indica el botón de liberación de la tapa superior del depósito de polvo y, al mismo tiempo, empújela hacia arriba (fig. 22). Saque el filtro de algodón de entrada de aire y el ensamble del filtro (fig. 23). El ensamble de filtros y el depósito de polvo están disponibles.

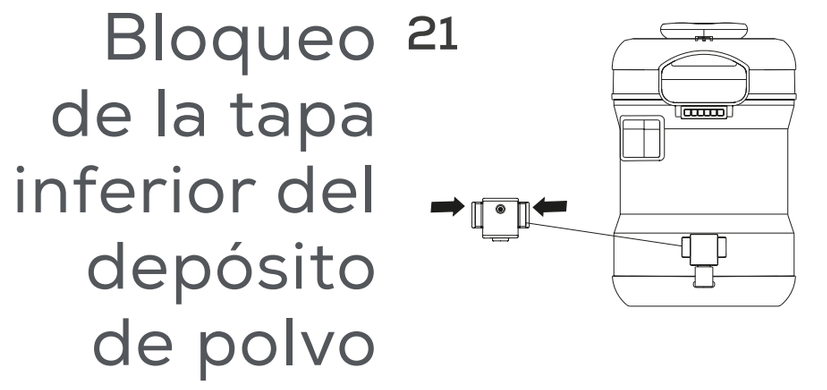


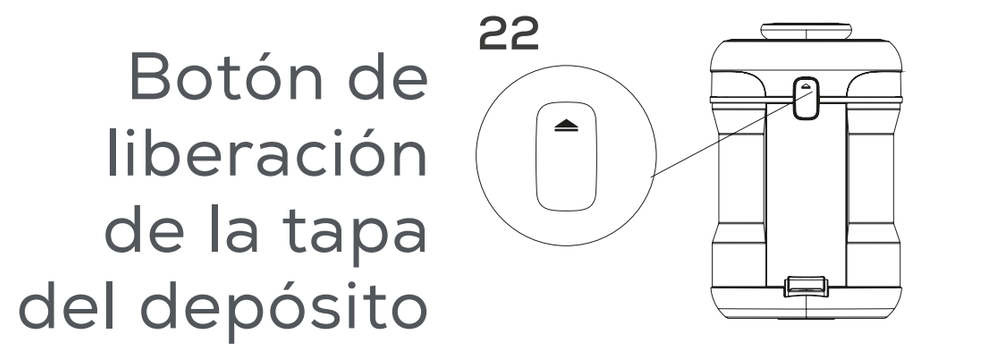

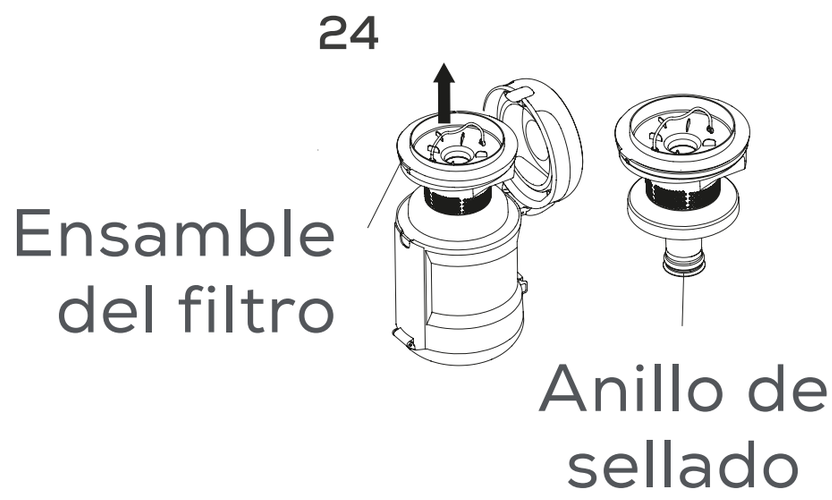


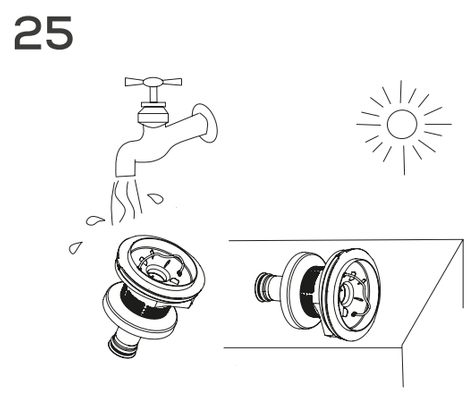


Enjuague con agua, séquelo después de limpiar y vuelva a colocarlo en orden inverso (figura 24, 25).

Nota:

1. El anillo de sellado anular en la parte inferior del ensamble del filtro no se puede perder; instálelo usted mismo después de soltarse.

2. Al reinstalar el ensamble de filtro en el depósito de polvo, alinee los anillos de retención grande y pequeño del ensamble del filtro con las pestañas grandes y pequeñas del depósito de polvo (figura 26).

## Limpieza el ensamble del filtro de entrada/salida de aire

1. Presione la flecha que indica el botón de liberación de la tapa superior del depósito de polvo y, al mismo tiempo, empuje la misma hacia arriba para separar el depósito de polvo del filtro de algodón de entrada de aire (figuras 22, 23).
2. Presione el botón de liberación de la placa de salida de aire hacia la derecha para sacar el ensamble de filtro HEPA de la salida de aire (figuras 28, 29).

3. Abra y limpie la entrada y salida de aire, el filtro de algodón y el filtro HEPA, Golpee el polvo con las manos, elimine la humedad y luego séquelos (figura 27).

4. Después de limpiar, vuelve a colocarlos en orden inverso (figura 30).

26

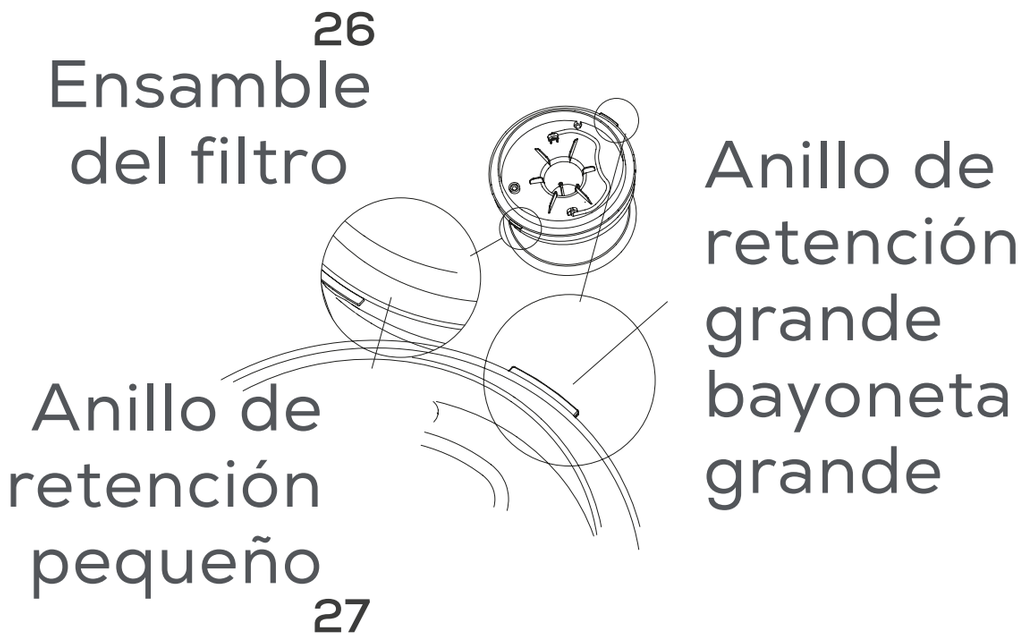


27

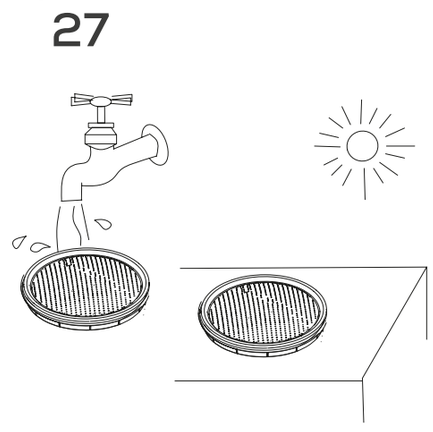

28

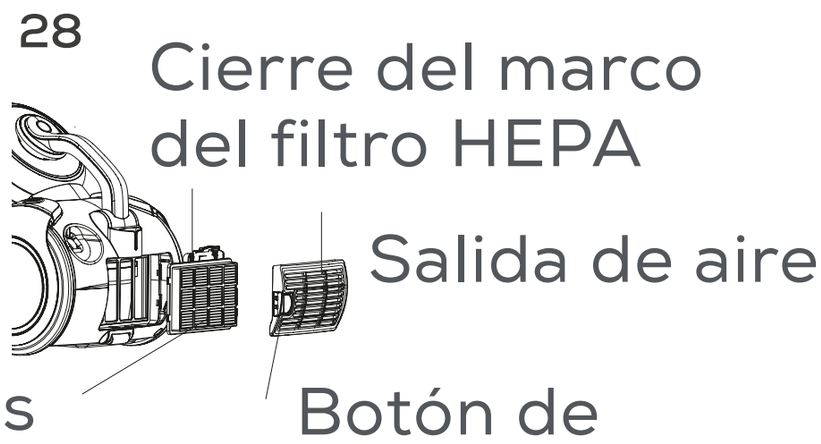


29

30

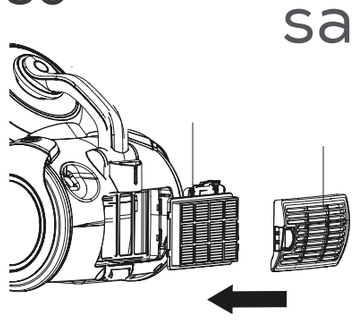


31

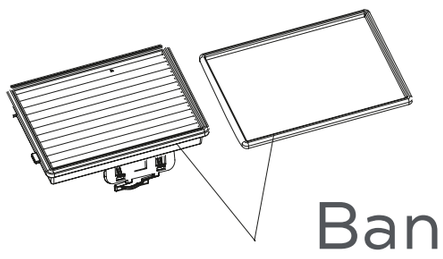


Notas:

1. Desconecte la energía antes de limpiar el ensamble de filtro.
2. Los filtros de entrada de aire y los filtros HEPA están disponibles en los vendedores de aspiradoras.
3. Durante el proceso de limpieza del filtro HEPA, no se debe desechar la banda de sellado en el marco del mismo. La tira de sellado se encuentra en la ranura del borde del marco del filtro HEPA (figura 31).
4. Se recomienda limpiar el filtro de entrada de aire una vez cada 3 meses.

# Reemplazo del filtro de entrada/salida de aire

Reemplazo del filtro de entrada de aire
1. Presione la flecha que indica el botón de liberación en la tapa superior del depósito de polvo y, al mismo tiempo, empújela hacia arriba para separar el depósito de polvo del filtro de algodón de entrada de aire (figuras 22, 23).
2. Reemplace el filtro de entrada de aire por uno nuevo.
3. Cubra la tapa superior del depósito de polvo.

# Reemplazo del ensamble del filtro de salida de aire

1. Presiona el botón de liberación de la placa de salida de aire hacia la derecha para abrirla. (Figura 32).
2. Después de abrir la placa de salida de aire, sostenga el cierre del marco del filtro HEPA con la mano para sacar el mismo.
3. Reemplace por un nuevo ensamble de filtro HEPA.
4. Cubre la salida de aire (figura 33).

32

33

34

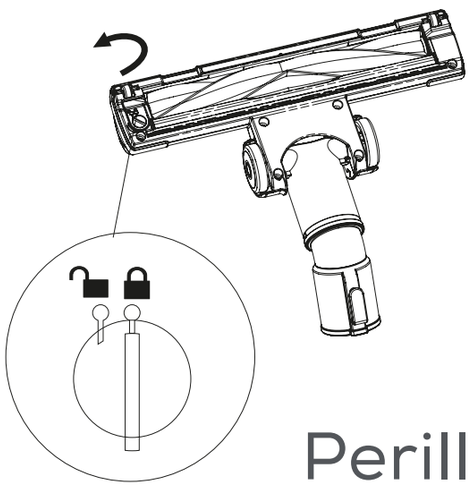

Perilla de bloqueo de cubierta del rodillo

35

Rodillo

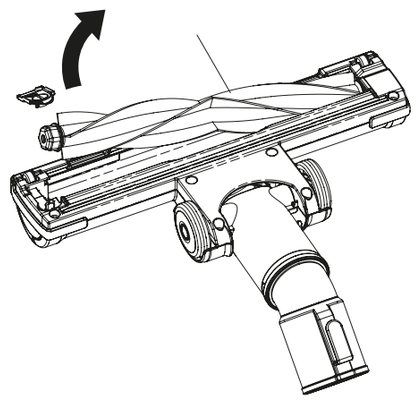

## Cepillo de limpieza de suelo

Cuando el rodillo se enrede con fibras demasiado largas (como cabello), es necesario limpiarlo a tiempo para obtener el mejor rendimiento del cepillo para suelos.
Al limpiar, primero utilice un destornillador de punta plana, gire la perilla de bloqueo de 🔒 a 🔓 de acuerdo a (figura 34), retire la cubierta del rodillo y luego extraiga el mismo de la cavidad (figura 35). Sáquelo para limpiarlo (no es lavable). Después de limpiar, instale el cepillo rodillo en la dirección opuesta a cuando lo saco (tenga en cuenta que el rodillo se distingue por las direcciones positiva y negativa, y sólo en la dirección correcta se puede instalar en su lugar), luego vuelva a colocar la cubierta del cepillo rodillo y gira la perilla de bloqueo de 🔒 a 🔓. La posición se puede bloquear.

# Precauciones

Antes de usar esta máquina, por favor, lea cuidadosamente este manual de instrucciones y guárdelo para futuras referencias. Verifique si la máquina y los accesorios están completos. Si falta algo o tiene alguna pregunta, por favor, contáctenos de inmediato. No desmonte, repare o modifique la máquina usted mismo para evitar fallas, peligros o incluso incendios. No permita que niños o personas incapacitadas o sin experiencia usen este producto solos. Esta aspiradora está diseñada para uso doméstico. No la use al aire libre ni para fines comerciales.

Por favor, no utilice la aspiradora para aspirar detergentes, queroseno, vidrio molido, agujas, hollín, polvo húmedo, aguas residuales, fósforos y otros objetos. Por favor, no coloque la aspiradora demasiado cerca del fuego y otros lugares de alta temperatura. No doble, pise ni tire de la manguera de la aspiradora de manera forzada, y no la continúe usando si está rota o dañada. Cuando necesite limpiar o dar servicio a la aspiradora y cuando no la esté usando, por favor, retire el enchufe de la corriente. Sujete el enchufe al enchufar y desenchufar el cable de alimentación, no tire del cable. Al usar la aspiradora, tenga cuidado de no bloquear la abertura de succión, de lo contrario, puede provocar fallas en el motor.

Al usar la aspiradora, preste atención al depósito de polvo. Se recomienda no usar la aspiradora para aspirar polvos finos como

cemento, polvo de yeso, harina o materiales de construcción afilados, ya que esto puede causar daños al depósito de polvo, obstrucciones o fallas en otros componentes críticos. Este tipo de daño no está cubierto por la garantía.

Cuando limpie la aspiradora, asegúrese de desenchufarla, desconectar la fuente de alimentación de la unidad principal, utilizar un paño húmedo con agua o detergente neutro, no use gasolina, aguarrás, etc., ya que la carcasa podría agrietarse o decolorarse. Si el cable de alimentación está dañado, debe ser reemplazado y reparado por el fabricante, su departamento de mantenimiento o profesionales similares para evitar peligros. Después de la limpieza, el filtro debe estar completamente seco antes de usarlo.

# Solución de problemas

Antes de encomendar las reparaciones a un departamento de reparación, por favor, verifica los siguientes puntos.

| Falla | Posible causa | Solución |
|---|---|---|
| No funciona | Verifique si el enchufe está firmemente insertado en el tomacorriente. Desenchufe y vuelva a insertarlo en el tomacorriente | Vuelva a enchufar en el tomacorriente |
| Succión reducida | Depósito de polvo lleno | Limpie el depósito de polvo |
| | Ensamble del filtro lleno de polvo | Limpie el filtro de algodón de entrada de aire en la entrada de aire o el filtro HEPA en la salida de aire de la cubierta trasera |
| | El elemento del filtro está cubierto de polvo, como cabello largo, pelusa, etc. | Limpie el elemento del filtro |
| | Basura adherida a la manguera o puerto de succión | Retire la basura adherida |
| | Papel o pelusa obstruidos en la malla del elemento del filtro | Trozos de papel o pelusa obstruidos en los agujeros de la malla del elemento del filtro |

| | | |
|---|---|---|
| El cable no se puede enrollar completamente | El cable podría estar ubicado a un lado del carrete del cable | Extraiga un tramo del cable y luego enróllelo nuevamente |
| El cable no se puede sacar | El cable de podría estar enredado | Presiona el botón de retracción para hacer retroceder o extender el cable de alimentación |

* Si el cable de alimentación está dañado, debe ser reemplazado por el punto de mantenimiento designado por el fabricante, ya que se requieren herramientas especiales.

# Especificaciones del producto

| | |
|---|---|
| Modelo de la máquina | PV-C672 |
| Tensión nominal | 220V |
| Frecuencia nominal | 50Hz |
| Potencia nominal de entrada | 1200W |

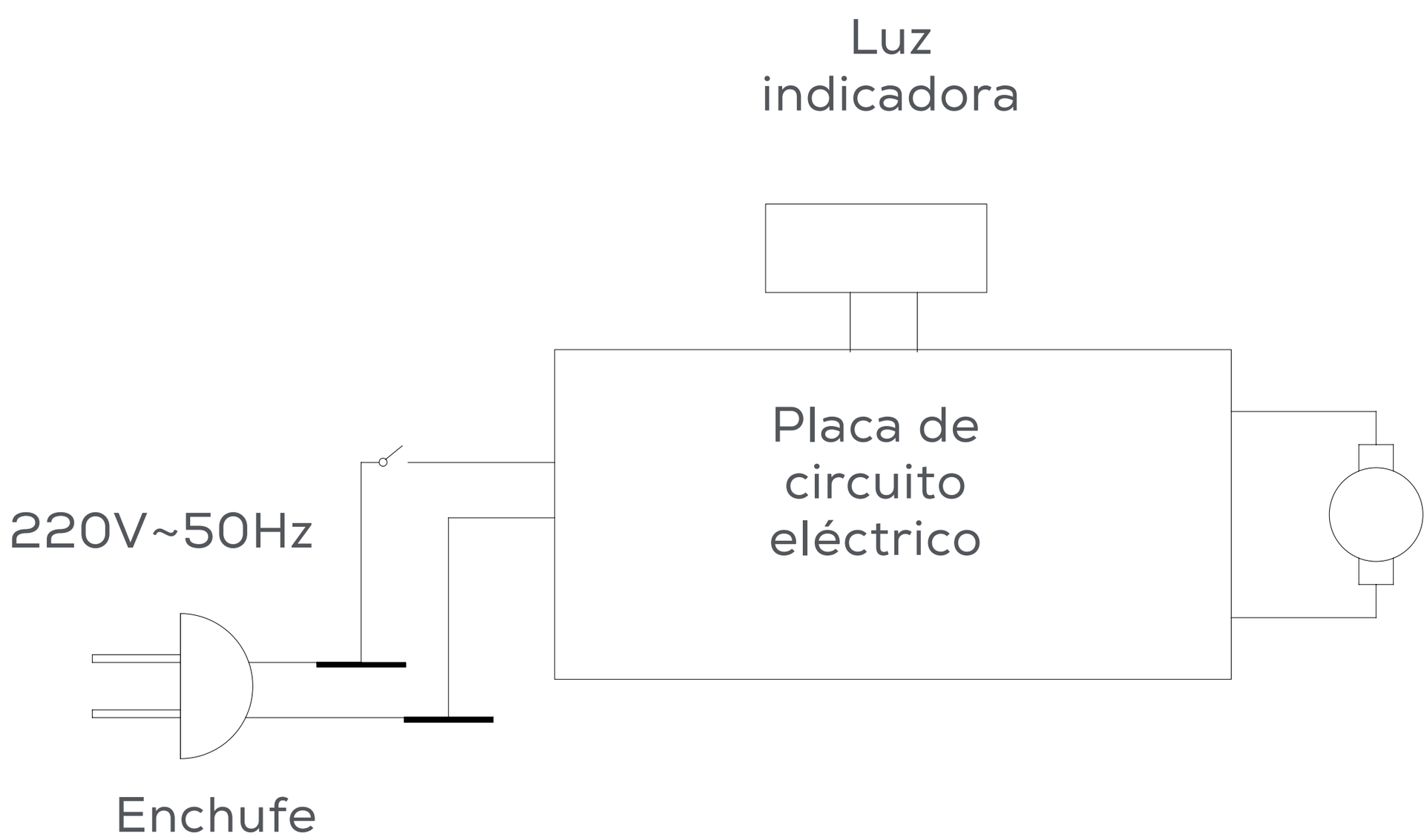

# Nombre y contenido de sustancias peligrosas en el producto

| Nombre de la pieza | Materiales perjudiciales | | |
|---|---|---|---|
| | Plomo (Pb) | Mercurio (Hg) | Cadmio (Cd) |
| Componentes de la placa de circuito | X | o | o |
| Cable | X | o | o |
| Motor | o | o | o |
| Interruptor | o | o | X |
| Carcasa | o | o | o |
| Otros accesorios | o | o | o |

| Nombre de la pieza | Cromo hexavalente (Cr(ÿ)) | Bifenilos polibromados (PBB) | Éteres difenílicos polibromados |
|---|---|---|---|
| Componentes de la placa de circuito | o | o | o |
| Cable | o | o | o |
| Motor | o | o | o |
| Interruptor | o | o | o |
| Carcasa | o | o | o |
| Otros accesorios | o | o | o |

Este formulario está preparado de acuerdo con las disposiciones de SJ/T11364.

O: Indica que el contenido de esta sustancia peligrosa en todos los materiales homogéneos de esta pieza está por debajo del requisito de límite especificado en GB/T26572.

X: Indica que el contenido de la sustancia peligrosa en al menos un material homogéneo de la pieza supera el requisito de límite especificado en GB/T26572.

# Vista explotada

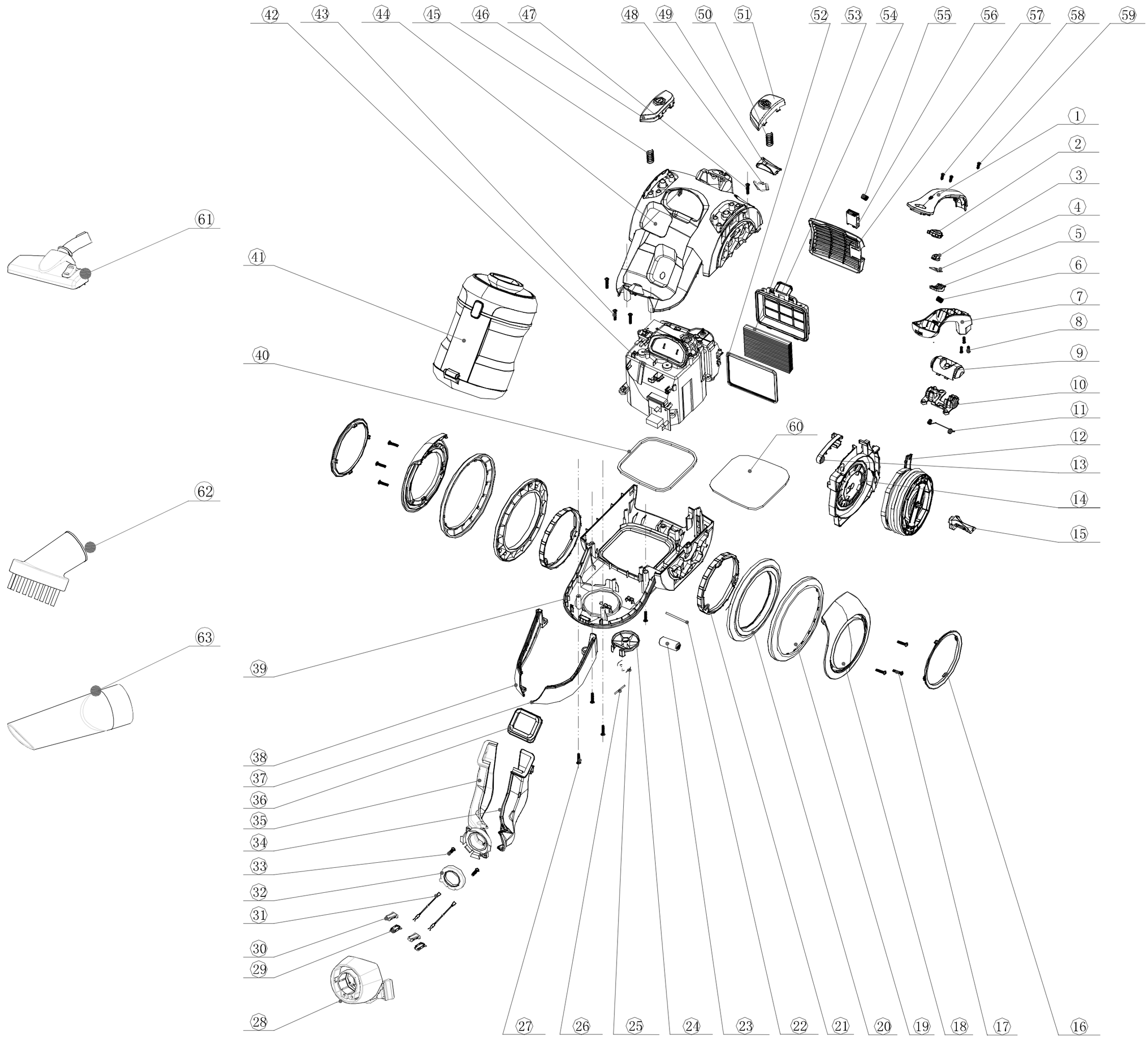


1. Cubierta del mango
2. Botón del mango
3. Cubierta de la lámpara piloto
4. Placa de circuito
5. Pieza de cierre del mango
6. Resorte de la pieza de cierre del mango
7. Cuerpo del mango
8. Tornillo
9. Eje del mango
10. Cubierta del eje del mango
11. Resorte de la pieza de cierre del mango
12. Ensamble de rebobinado
13. Palanca de presión
14. Asiento de carrete
15. Ventana de salida del cable
16. Inserción de rueda grande
17. Tornillo
18. Cubierta de rueda grande

19. Rueda grande
20. Rueda motriz
21. Eje de rueda grande
22. Eje de rodillo
23. Ensamble de rodillo
24. Cuerpo de rodillo pequeño
25. Núcleo de rodillo peueño
26. Eje de rodillo
27. Tornillo
28. Bloqueo de boca
29. Ranura de enchufe
30. Cubierta de ranura de enchufe
31. Ensamble de conexiones eléctricas del chip
32. Anillo de sellado para boca de succión
33. Tornillo
34. Tubo de salida de aire izquierdo
35. Tubo de salida de aire derecho
36. Sello del tubo de soplado
37. Decoración izquierda de la base
38. Decoración derecha de la base.

# Garantía

Este producto está bajo garantía por un (1) año a partir de la fecha de compra, siempre que se presente el comprobante de compra, el producto esté en perfectas condiciones físicas y se haya dado un uso adecuado, como se explica en este manual de instrucciones.
La garantía no cubrirá las siguientes situaciones:

• El producto ha sido utilizado para fines diferentes a los previstos, mal utilizado, golpeado, expuesto a humedad, sumergido en líquido o sustancias corrosivas, así como cualquier otra falla atribuible al cliente. El producto ha sido desarmado.

• El producto ha sido desarmado, modificado o reparado por personas no autorizadas por el Servicio de Soporte Técnico autorizado de Peugeot Smart Living.

• Fallos derivados del desgaste normal de sus piezas debido al uso.

El servicio de garantía cubre cualquier defecto de fabricación de su electrodoméstico durante un año, según la legislación vigente, excepto las piezas de consumo. En caso de uso indebido, la garantía no se aplicará.

Si en algún momento detecta algún problema con su producto o tiene alguna duda, no dude en ponerse en contacto con el Servicio de Soporte Técnico de Peugeot Smart Living en nuestro web: www.peugeot-smartliving.com

PEUGEOT

Spirit of Ingenuity

www.peugeot-smartliving.com

The Peugeot logo is a trademark
of Etablissements Peugeot Frères SA.
Used under license.